Laguna®

# POWERJET

Installation and Maintenance Guide

Notice d'installation et d'entretien

Guía de instalación y mantenimiento

Einbau- und Wartungsanleitung

Guia de instalação e manutenção

Installatie- en onderhoudshandleiding

*Beautifully simple water gardening*
*Aménager un bassin de jardin : merveilleusement simple · Perfecto para la jardinería acuática · Herrlich einfacher Wassergarten*
*Jardim de água maravilhosamente simples · Een watertuin inrichten: wonderbaarlijk eenvoudig*

## APPENDIX/ANNEXE/ANEXO/ANHANG/ANEXO/AANHANGSEL

**FOR USE WITH/CARACTÉRISTIQUES/PARA USAR CON/FÜR DEN GEBRAUCH MIT/PARA UTILIZAR COM/ VOOR GEBRUIK MET:**

# POWERJET

**120 V 60 Hz: (600, 960, 1350, 2000, 2400, 2900)**
**230-240 V 50 Hz: (2200, 4000, 5000, 7600, 9000, 11000)**

### PUMP SPECIFICATIONS · SPÉCIFICATIONS DE LA POMPE · ESPECIFICACIONES DE LA BOMBA PUMPENLEISTUNG · ESPECIFICAÇÕES DA BOMBA · POMPSPECIFICATIES

| PowerJet | | PT8200 | PT8204 | PT8208 | PT8212 | PT8216 | PT8220 |
|---|---|---|---|---|---|---|---|
| Model | | 600/2200 | 960/4000 | 1350/5000 | 2000/7600 | 2400/9000 | 2900/11000 |
| Maximum Flow Rate • Débit d'eau maximum • Caudal de agua máximo Maximale Durchflussrate • Taxa de Fluxo Máxima • Maximumdebiet | NA | 600 US GPH (2200 LPH) | 960 US GPH (3650 LPH) | 1350 US GPH (5100 LPH) | 2000 US GPH (7500 LPH) | 2400 US GPH (9000 LPH) | 2900 US GPH (11000 LPH) |
| | EU | 2200 LPH | 4000 LPH | 5000 LPH | 7600 LPH | 9000 LPH | 11000 LPH |
| Maximum Head Height • Hauteur maximum de la colonne • Altura máxima de elevación • Maximale Förderhöhe • Altura máxima da cabeça • Maximale opvoerhoogte | NA | 5'10" (1.8 m) | 6'6" (2 m) | 11'5" (3.5 m) | 11'5" (3.5 m) | 12'1" (3.7 m) | 14'8" (4.5 m) |
| | EU | 1.8 m | 2 m | 3.3 m | 3.5 m | 3.7 m | 4.2 m |
| Maximum Pond Volume • Volume maximum du bassin • Volumen máximo del estanque • Maximales Teichvolumen • Volume máximo do lago • Maximale vijverinhoud | | 1200 US gal (4400 L) | 1920 US gal (8000 L) | 2700 US gal (10000 L) | 4000 US gal (15000 L) | 4800 US gal (18000 L) | 5800 US gal (22000 L) |
| Wattage • Puissance en watts • Vataje • Watt • Potência • Wattage | NA | 32 W | 57 W | 75 W | 80 W | 84 W | 112 W |
| | EU | 32 W | 55 W | 65 W | 75 W | 80 W | 105 W |
| Voltage • Tension • Voltaje • Volt • Tensão • Spanning | NA | 120V/60Hz | 120V/60Hz | 120V/60Hz | 120V/60Hz | 120V/60Hz | 120V/60Hz |
| | EU | 230-240 V/50 Hz | 230-240 V/50 Hz | 230-240 V/50 Hz | 230-240 V/50 Hz | 230-240 V/50 Hz | 230-240 V/50 Hz |
| Amperage • Intensité de courant • Amperaje • Ampere • Amperagem • Stroomsterkte | NA | 0.45 A | 1.05 A | 1.25 A | 1.15 A | 1.2 A | 1.8 A |
| | EU | 0.25 A | 0.40 A | 0.55 A | 0.65 A | 0.65 A | 0.9 A |
| Power Cord Length • Longueur du cordon d'alimentation • Longitud del cable de alimentación • Kabellänge • Comprimento do Cabo de Alimentação • Lengte stroomsnoer | NA | 16' (5m) | 16' (5m) | 16' (5m) | 16' (5m) | 16' (5m) | 25' (7.5 m) |
| | EU | 10 m | 10 m | 10 m | 10 m | 10 m | 10 m |
| Outlet Diameter • Diamètre de sortie d'eau • Diámetro de salida • Auslass-durchmesser • Diâmetro de saída • Uitlaatdiameter | | ¾", 1", 1 ¼" (19, 25, 32 mm) | ¾", 1", 1 ¼" (19, 25, 32 mm) | ¾", 1", 1 ¼" (19, 25, 32 mm) | ¾", 1", 1 ¼" (19, 25, 32 mm) | ¾", 1", 1 ¼" (19, 25, 32 mm) | ¾", 1", 1 ¼" (19, 25, 32 mm) |

### REPLACEMENT PARTS · PIÈCES DE RECHANGE · PIEZAS DE REPUESTO ERSATZTEILE · PEÇAS DE SUBSTITUIÇÃO · VERVANGSTUKKEN

| | | 600/2200 PT8200 | 960/4000 PT8204 | 1350/5000 PT8208 | 2000/7600 PT8212 | 2400/9000 PT8216 | 2900/11000 PT8220 |
|---|---|---|---|---|---|---|---|
| 1 | Motor · Moteur · Motor · Motor · Motor · Motor | PT382 | PT384 | PT395 | PT389 | PT391 | PT394 |
| 2 | Seal Ring · Joint d'étanchéité · Aro sellador Dichtungsring · Anel de Vedação · Afdichtring | – | PT762 | PT763 | PT764 | PT764 | PT764 |
| 3 | Impeller Assembly · Couronne · Conjunto del impulsor Flügelradbaugruppe · Conjunto do Rotor · Rotorgroep | PT455 | PT457 | PT396 | PT468 | PT468 | PT465 |
| 3A | Impeller Shaft · Arbre de la couronne · Eje del impulsor Flügeradachse · Veio do Rotor · Rotorstang | PT759 | PT761 | – | – | – | – |
| 4 | Impeller Cover · Couvercle de la couronne · Tapa del impulsor Flügeradabdeckung · Tampa do Rotor · Rotordeksel | PT737 | PT738 | PT733 | PT735 | PT739 | PT739 |
| 5 | Impeller Well Cover · Couvercle du puits de la couronne Tapa del recinto del impulsor · Flügelradhalterung Tampa da Cavidade do Rotor · Deksel rotorschacht | – | PT768 | – | – | – | – |
| 6 | Pump Cage · Boîtier de la pompe · Jaula de la bomba Pumpenkorb · Caixa da Bomba · Pomphuis | PT440 | PT441 | PT442 | PT443 | PT443 | PT443 |
| 7 | Pivot Pin Fasteners · Axes d'articulation Pasadores pivotantes · Drehbare Befestigungsstifte Fixadores da Cavilha da Articulação · Draaipennen | PT447 | PT447 | PT447 | PT447 | PT447 | PT447 |
| 8 | Diverter Valve · Déflecteur · Válvula de derivación Verteilerventil · Válvula de desvio · Wisselklep | PT626 | PT627 | PT627 | PT628 | PT628 | PT628 |
| 9 | Riser Stem · Tube de montée · Tobera Steigrohr · Tubo de subida · Stijgbuis | PT616 | PT617 | PT617 | PT617 | PT617 | PT617 |
| 10 | Remote Adapter · Adaptateur de filtre extérieur · Adaptador para filtro remoto · Fernadapter · Adaptador remoto · Afstandsadapter | PT609 | PT609 | PT609 | PT609 | PT609 | PT609 |
| 11 | 3-Tier Fountain Head · Jet à 3 niveaux · Altura de elevación de 3 niveles · 3-stufiger Springbrunnenkopf · Cabeça de fonte de 3 andares · 3-fasige fonteinkop | PT652 | PT652 | PT652 | PT654 | PT654 | PT654 |
| 12 | Waterbell Fountain Head · Jet cloche · Altura de elevación de chorro tipo campana · Wasserglocken-Springbrunnenkopf · Cabeça de fonte "Waterbell" · Waterbel-fonteinkop | PT662 | PT662 | PT662 | PT662 | PT662 | PT664 |
| 13 | Garden Hose Adapter · Adaptateur de tuyau d'arrosage · Adaptador de maguera de jardín · Gartenschlauchadapter · Adaptador de mangueira de jardim · Tuinslangadapter (3/8", 1/2", 5/8") | PT637 | PT637 | PT637 | PT637 | PT637 | PT637 |
| 14 | Click-Fit Coupling · Raccord autobloquant · Acoplamiento "Click-Fit" „Klick & Fertig"-Schnappverbinder Acoplamento Click-Fit · Click-Fit verbinding 38 mm (1-1/2") | – | – | – | PT638 | PT638 | PT638 |
| 15 | Universal Coupling · Raccord universel Acoplamiento universal · Universal-Schnappverbinder Acoplamento Universal · Universele verbinding 3/4", 1", 1-1/4" (19, 25, 32 mm) with/avec/con/mit/com/met: 1-1/4" CLICK FIT | – | PT640 | PT640 | PT640 | PT640 | PT640 |
| 16 | Universal Coupling Adapter · Accouplement rigide universel Adaptador de acoplamiento universal · Universal-Schnappverbinder-Adapter · Adaptador do Acoplamento Universal Adapter universele verbinding 3/4", 1", 1-1/4" (19, 25, 32 mm) with/avec/con/mit/com/met: 1" (25 mm) Click Fit | PT636 | – | – | – | – | – |

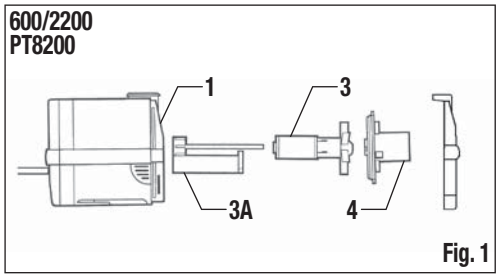

Fig. 1

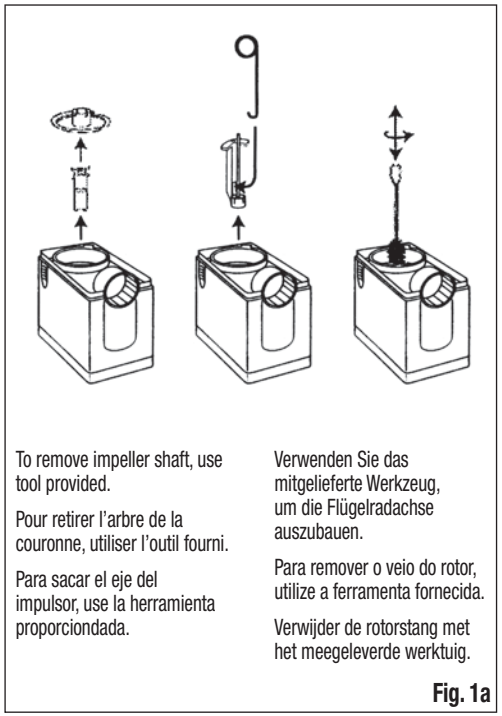
To remove impeller shaft, use tool provided.

Pour retirer l'arbre de la couronne, utiliser l'outil fourni.

Para sacar el eje del impulsor, use la herramienta proporciondada.

Verwenden Sie das mitgelieferte Werkzeug, um die Flügelradachse auszubauen.

Para remover o veio do rotor, utilize a ferramenta fornecida.

Verwijder de rotorstang met het meegeleverde werktuig.

Fig. 1a

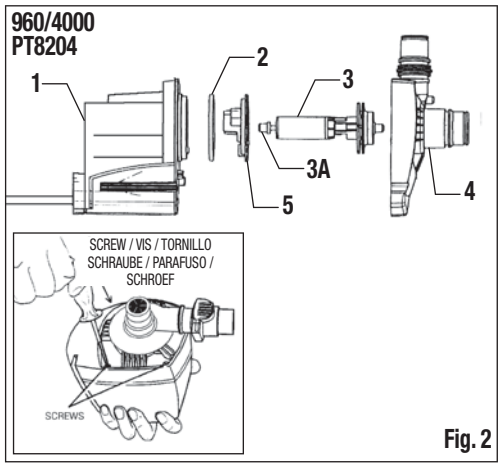

Fig. 2

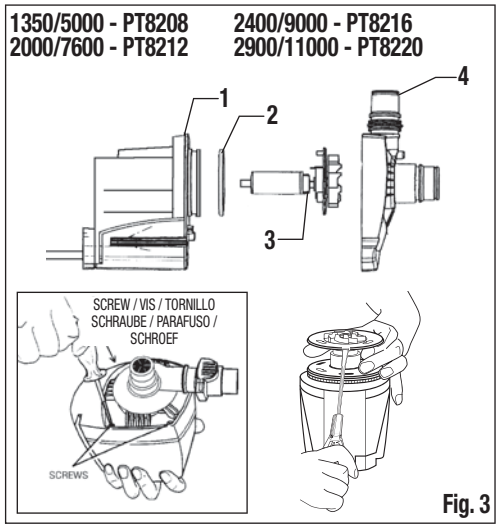

Fig. 3

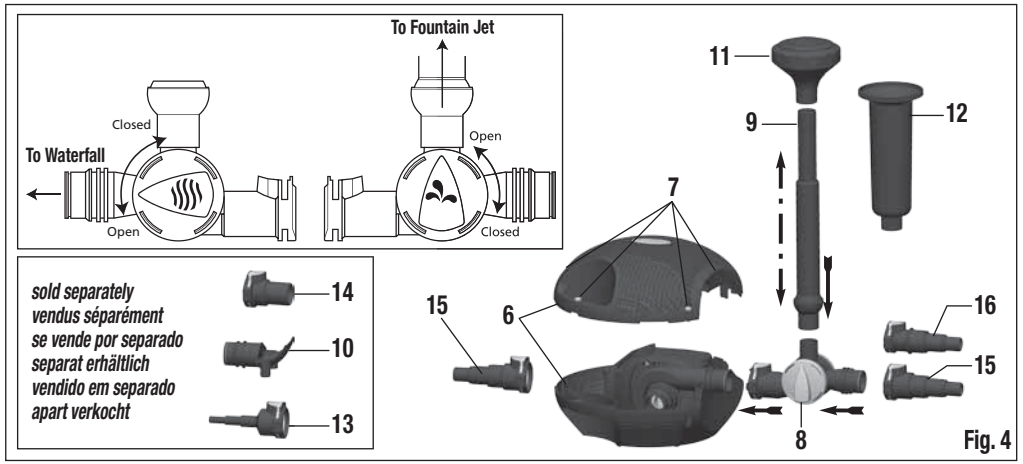

Fig. 4

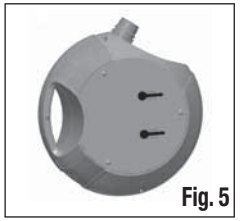
Fig. 5

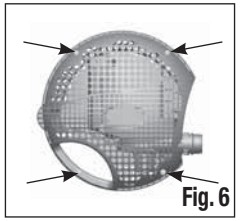
Fig. 6

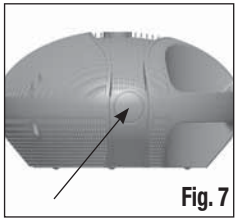
Fig. 7

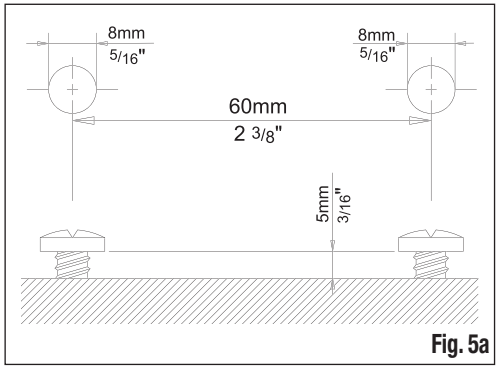

Fig. 5a

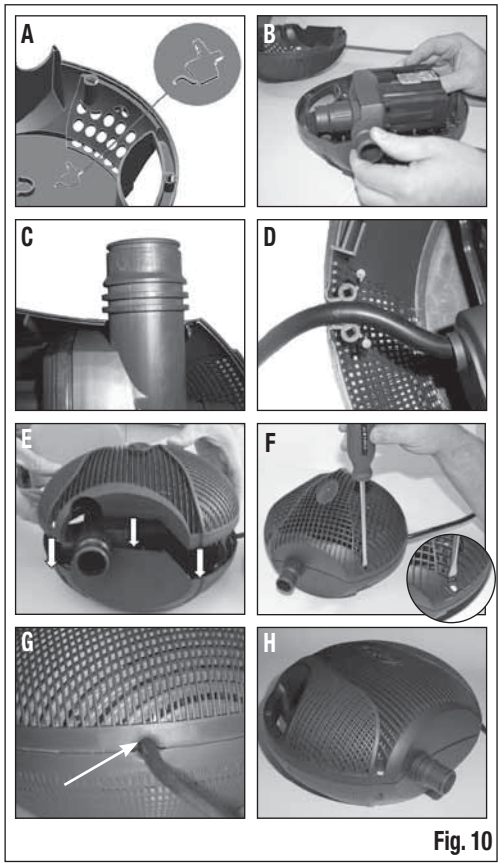

Fig. 10

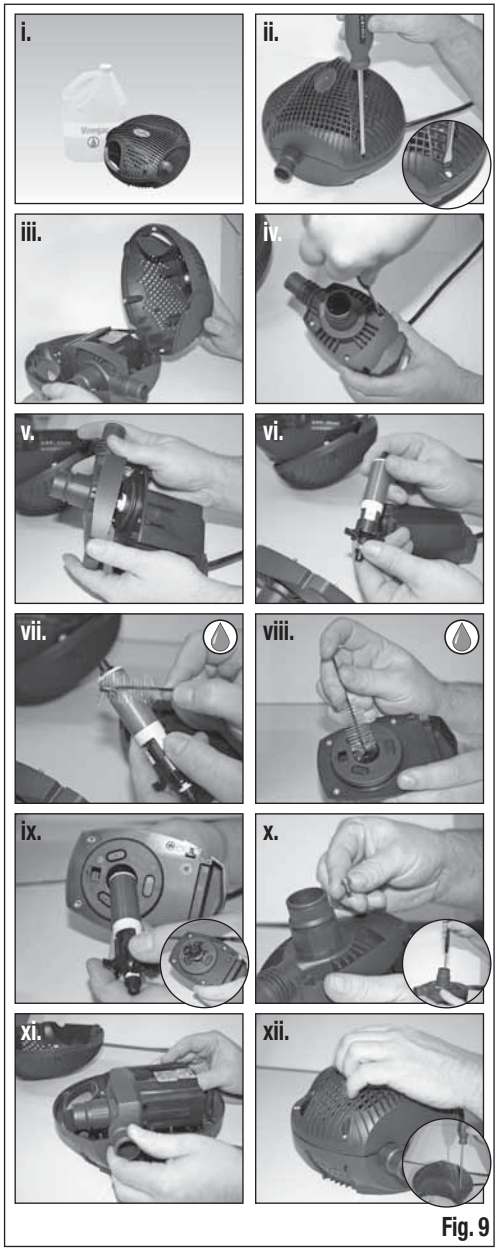

Fig. 9

**PUMP CAGE BACKWASH INSTALLATION · INSTALLATION POUR LAVAGE À CONTRE-COURANT · SISTEMA DE RETROLAVADO DE LA JAULA DE LA BOMBA · INSTALLATION DES RÜCKSPÜLSYSTEMS IM PUMPENKORB · INSTALAÇÃO DE LAVAGEM CONTRA-CORRENTE DA CAIXA DA BOMBA · INSTALLATIE TERUGLOOP POMPHUIS**

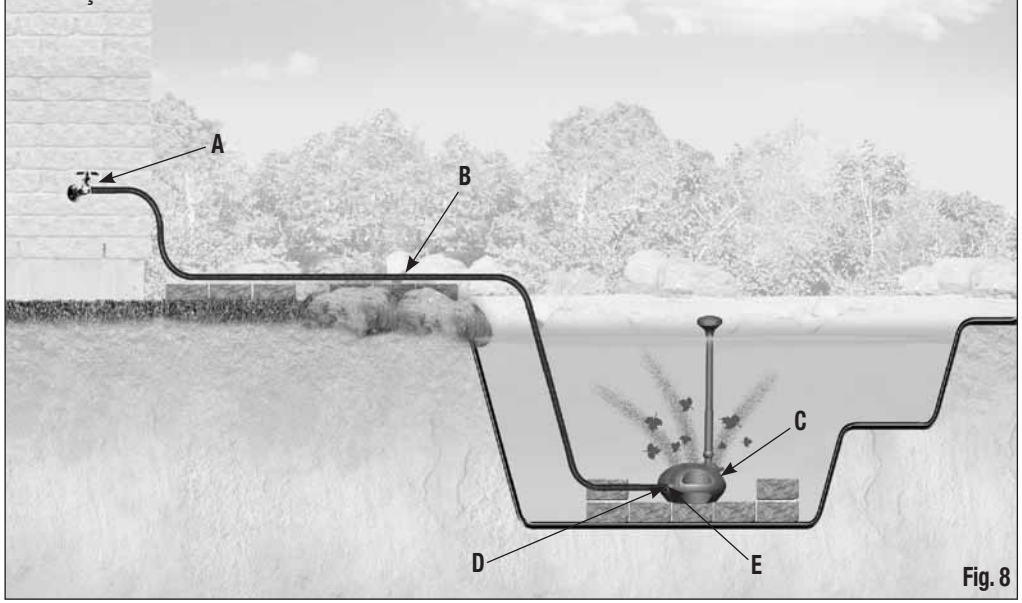


Fig. 8

**A** Tap/Water Faucet
Robinet d'eau
Llave de paso/Grifo
Wasserhahn
Torneira de água
Tap-/waterkraan

**B** Garden Hose
Tuyau d'arrosage
Manguera de jardín
Gartenschlauch
Mangueira de jardim
Tuinslang

**C** PowerJet Pump
Pompe PowerJet
Bomba PowerJet
PowerJet Pumpe
Bomba PowerJet
PowerJet-pomp

**D** Garden Hose Adapter
Adaptateur de tuyau d'arrosage
Adaptador de manguera de jardín
Gartenschlauchadapter
Adaptador de mangueira de jardim
Tuinslangadapter

**E** Remote Adapter
Adaptateur de filtre extérieur
Adaptador para filtro remoto
Fernadapter
Adaptador remoto
Afstandsadapter

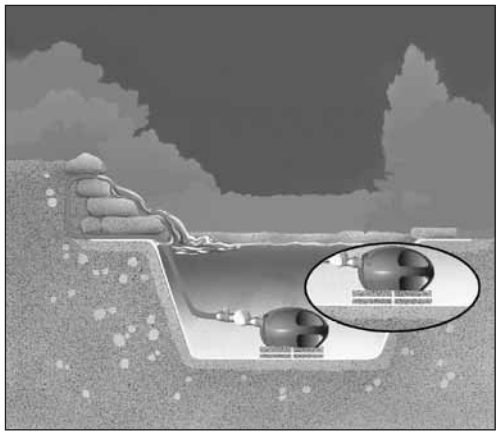

**WATERFALL · CASCADE · SALTO DE AGUA**
**WASSERFALL · CASCATA · WATERVAL**

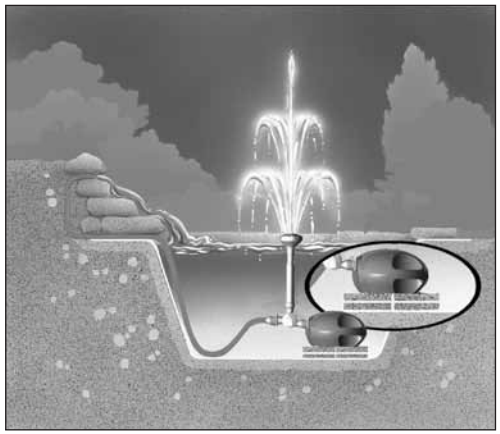

**FOUNTAIN AND WATERFALL · FONTAINE ET CASCADE**
**FUENTE Y SALTO DE AGUA · SPRINGBRUNNEN UND WASSERFALL**
**FONTE E CASCATA · FONTEIN EN WATERVAL**

## ENGLISH

Fountain Waterfall Pump Kit - For freshwater and submersible use only - Read thoroughly prior to installation and operation

# IMPORTANT SAFETY INSTRUCTIONS

**WARNING** - To guard against injury, basic safety precautions should be observed, including the following:

# 1. READ AND FOLLOW ALL SAFETY INSTRUCTIONS

And all the important notices on the use and maintenance of this appliance. Disregarding this advice may result in damage to the pump or personal injury.

2. **DANGER** – To avoid possible electric shock, special care should be taken since water is employed in the use of pond equipment. For each of the following situations, do not attempt repairs yourself; return the appliance to the store where it was purchased if still under warranty:
   **A.** If the appliance shows any sign of abnormal water leakage or if RCD (or GFCI- Ground Fault Current Interrupter) switches off, disconnect the power supply cord from mains (main power supply) and remove pump from water.
   **B.** Carefully examine the appliance after installation. It should not be plugged if there is water on parts not intended to be wet.
   **C.** Do not operate any appliance if it has a damaged cord or plug, or if it is malfunctioning or if it is dropped or damaged in any manner. The power cord of this appliance cannot be replaced; if the cord is damaged, the appliance should be discarded. Never cut the cord.
3. **WARNING** – Close supervision is necessary when any appliance is used by or near children. This appliance is not intended for use by persons (including children) with reduced physical, sensory or mental capabilities, or lack of experience and knowledge, unless they have been given supervision or instruction concerning use of the appliance by a person responsible for their safety.
   Children should be supervised to ensure that they do not play with the appliance.
4. To avoid injury, do not touch moving parts or hot parts.
5. **CAUTION** – Always unplug or disconnect all appliances in the pond from the electrical supply before placing hands in water, before putting on or taking off parts and while the equipment is being installed, maintained or handled. When inserting or removing the pump from the water, always pull out the main electrical plug. Never yank the cord to pull the plug from outlet.
   Grasp the plug and pull to disconnect. Always unplug an appliance from an outlet when not in use. Never lift the Pump by the cord. Use the unit handle.
6. **CAUTION** – This is a pond pump for freshwater, submersible and Household use only. This pump has been evaluated for use with water and in ornamental ponds only. Do not use this pump for other than intended use (i.e.: do not use in swimming pools, bathrooms, etc.). The use of attachments not recommended or sold by the appliance manufacturer may cause an unsafe condition.
   • Do not use this pump in swimming pools or other situations where people are immersed;
   • This pump is suitable for use in water temperatures up to 35 °C;
   • Do not use this pump with inflammable or drinkable liquids.
7. Do not install or store the appliance where it will be exposed the weather or to temperatures below freezing. Remove and store the pump in a sheltered place. Shelter pump also from direct sunlight. The materials have high stability to sunlight but direct rays may overheat the motor and speed up insulator aging.
8. **IMPORTANT** – This pump can be operated only when it is correctly installed inside its cage and the cage securely locked with the fastening screws located on the pump handle or outside the cage with an intake strainer attached to the intake of the pump.
   Make sure that the pump is securely installed before operating it. Do not allow the pump to run dry. The pump must be immersed in water completely. This pump must never operate outside of water.
9. If an extension cord is necessary, ensure connection is watertight and dust proof. A cord with proper rating should be used. A cord rated for less amperes or watts than the appliance rating may overheat. Care should be taken to arrange the cord so that it will not be tripped over or pulled. The connection should be carried out by a qualified electrical installer.
10. **IMPORTANT** – Electrical connection must be in accordance with data on the rating label; the appliance can be operated only after having been correctly installed. The electrical safety is guaranteed only when the item is connected to a residual current device (RCD) or Ground Fault Circuit Interrupter (GFCI) having a rated residual operating current not exceeding 30 mA.
11. **WARNING** – Risk of electric shock. This appliance is equipped with a grounded, type 3-wire cord (3-prong plug). This plug will only fit into an electrical outlet made for a 3-prong plug. This is a safety feature. If the plug should fail to fit the outlet, contact an electrician to replace the outlet. Do not attempt to defeat the safety purpose of the grounding pin part of the 3-prong plug. Ensure that it is connected only to a properly grounded RCD or GFCI equipped receptacle rated at 30mA.
    • For U.S.A. only - Use only on portable self-contained fountains no larger than 5 feet in any dimension.

**SPECIAL INSTRUCTION FOR U.K.: IMPORTANT** – This product is supplied without plug and is designed to be permanently wired to the mains supply; the connection must be made in a dry, weatherproof enclosure through the use of a double pole switched fused which complies to BS3676 fitted with a 3 amp fuse. The installation must conform to the regulations of the Local Electricity Authority which could include the use of plastic or metal conduit to protect the cable. A 30mA Residual Current Device (RCD) must be fitted to the mains supply.
**WARNING:** THIS APPLIANCE MUST BE EARTHED – The wires in the mains lead are coloured in accordance with the following code:
BROWN-LIVE • BLUE-NEUTRAL • GREEN/YELLOW-EARTH
• The Brown lead should be connected to the live terminal, which may be marked with an 'L' or coloured brown or red.
• The Blue lead should be connected to the Neutral terminal, which may be marked with an 'N' or coloured blue or black.
• The Green/Yellow lead should be connected to the Earth terminal which may be marked with an 'E' or coloured green or yellow.
• The cord should be protected from abrasion, cuts or any other damage.
• The socket must be positioned in a dry and protected place.

# SAVE THESE INSTRUCTIONS FOR FUTURE REFERENCE

# PUMP INSTALLATION INSTRUCTIONS

## GENERAL INFORMATION

PowerJet pumps are designed to generate powerful water circulation that is essential for the creation of fountains and waterfalls. Besides being pleasant to see, water flow contributes to the oxygenation of pond water, which is beneficial to pond fish and plants. **The pump is designed to circulate clear water only and is not a pond filter.**

The pump motor sits inside a uniquely-shaped cage that is designed to block out any solids that could potentially clog the pump and fountain jets. This unique blocking feature ensures an extended period of reliable operation. **The pump must never be used without its cage.**

For improved operation, place the pump in the deepest part of the pond. At minimum, it must be placed at a depth of approximately 8 inches or 20 cm. In order to prevent the pump from sucking dirt directly from the pond bottom, we recommend that you install it on an elevated surface that is flat and level. If necessary, you can secure the pump to a fixed base by using the keyhole-shaped slots, located at the bottom of the cage, which are shaped to allow the fast engaging/disengaging of the pump from the base. (Fig. 5) Use the template (Fig. 5A) to determine the exact position of the screws on the fixed base. Note that the base must be elevated, solid, and secure.

Check that the information on the rating label (which is located on the pump) corresponds to the power supply. The electrical installation and wiring must comply with the safety standards in your area. If unsure, ask a qualified electrician to do the wiring. The electrical cord must be protected against any objects that may potentially damage it. The electrical receptacle/socket must be located in a dry, protected and easily accessible place.

**WARNING: Always unplug or disconnect all appliances in the pond from the electrical supply before installing, repairing, maintaining or handling the equipment in the water.**

**IMPORTANT: To achieve the best pump operation, always use the largest bore hose possible. Avoid sharp bends in the hosing; gradual curves are preferred.**

## INSTALLATION *(Fig. 4)*

**WARNING: Do not plug in the pump before it is correctly and fully installed.**

1. Insert the Telescopic Riser Stem (9) into the relevant seat of the diverter (8).
2. Insert the Fountain Jet (11 or 12) on the top of the Telescopic Riser Stem (9).
3. Insert the Diverter (8) complete with the Telescopic Riser Stem (9) and Fountain Jet (11 or 12) onto the pump output, ensuring that the "Click-Fit" coupling clicks into place.
4. If installing an underwater filter (sold separately), see the section **Extending pump operation using a PowerFlo Underwater Filler**. If using the backwash feature to periodically rinse the pump cage, see the section **Pump Cage Backwash**.
5. Place the pump in the pond ensuring that it is completely immersed in water and securely installed on a solid, level and elevated platform. If necessary, use the keyhole-shaped slots at the bottom of the pump to fasten it to a secure level base (this will ensure the telescopic riser stem remain upright and balanced). Use extra care when engaging or disengaging the pump.
6. Adjust the height of the Fountain Jet (11 or 12) by moving the Telescopic Riser Stem (9) up or down.
7. To further increase the height of the Fountain Jets, attach an optional Extension Tube (sold separately, PT645). Not applicable to Model 600/2200.
8. To use the additional outlet of the Diverter to transfer water to a waterfall, a PowerClear UV Sterilizer or other equipment, connect a flexible hose (not included) to the side outlet of the Diverter using a Click-Fit coupling. If using a Universal Click-Fit coupling (15), cut it off at the required size by using a small hack saw in order to allow the hose to fit properly and to achieve the best pump performance.
9. Water flow to the Fountain Jet or Waterfall Outlet can be adjusted separately using the two control valves located on the sides of the Diverter (8).

## OPENING AND CLOSING THE PUMP CAGE *(Fig. 6)*

The upper and lower halves of the pump cage are fastened together by pivot pin fasteners. Using a standard flat screwdriver (5 mm to 8 mm), do the following:

To open the pump cage: Gently turn the fastener counterclockwise by 1/4 to release the pin. To close the pump cage: Gently press on the fastener and turn clockwise by 1/4 to lock the pin.

## PUMP OPERATION

Once the pump is fully installed, it can be started by inserting the plug in the electrical receptacle/socket.

## EXTENDING PUMP OPERATION USING A POWERFLO UNDERWATER FILTER

(connection accessories and filter are sold separately)

To reduce the frequency of cleaning the pump and extending pump operation, you can connect the main pump cage to a Laguna Underwater Filter (PT505). In addition to prolonging pump operation, installing a filter also improves the quality of your pond water.

1. Open the pump cage by unlocking the pivot pin fasteners ***(Fig. 6)***.
2. The Pump Cage is equipped with a pre-scored section ***(Fig. 7)*** that must be cut out with a suitable cutting tool.
3. Insert a Remote Adapter (sold separately) (10) in the scored opening at the back of the Pump Cage.
4. Close the cage, ensuring that the two halves are properly aligned and coupled, and then lock them with the pivot pin fasteners ***(Fig. 6)*** on the unit.
5. Connect the Pump Cage to the filter using flexible hosing (not included) attached to the Click-Fit hose connector.

**IMPORTANT: During pump operation, the Underwater Filter must always be completely immersed in water to prevent air from being sucked into the pump and damaging it. Also ensure that the Pump Cage is securely locked before lifting and operating the pump.**

## PUMP CAGE BACKWASH *(see Fig. 8)*

(connection accessories and filter are sold separately)

The backwash system allows you to connect a garden hose to the pump in order to partially clean off any dirt and debris resting on the surface of the pump cage. This feature ensures the temporary restoration of water flow through the pump and also brings new water to the pond. Use the Remote Adapter (10) and Garden Hose Adapter (13) to connect a garden hose to the pump cage. Connect the other end of the hose to a tap/water faucet. Disconnect the pump from the main power supply. Run the water through the pump cage for at least 1 minute. Restore power to the pump. Repeat if necessary.

**NOTE: Add a suitable amount of Laguna Water Prep dechlorinator PT861/PT863/PT864 (sold separately,) when adding tap water to the pond.**

## PUMP MAINTENANCE

**WARNING: Always unplug or disconnect all appliances in the pond from the electrical supply before installing, repairing, maintaining or handling the equipment in the water. NEVER LIFT THE PUMP BY THE CORD.**

To avoid shortening the life of the pump, follow these simple maintenance procedures:

- Once a week, verify that the pump performance is satisfactory. If you detect a drop in pump performance (such as a decrease in water flow from the pump or to the waterfall) first clean the Pump Cage and the hosing. If the water flow is still not fully restored to its original performance, clean the Impeller, Impeller Well and Impeller Cover (See Cleaning).
- The Pump Cage must be cleaned at least once a month.
- When necessary, or at least once a year, clean the pump motor completely (Impeller, Impeller Well, and Impeller Cover) and check that no limestone deposits, which could jeopardize pump operation, are present.
- To keep the pump in good working order, always replace any worn parts.
- Check the line cord integrity after maintenance.
- The pump motor has no user serviceable parts. If the motor or the electrical cord is damaged, discard the pump
- If you have any doubts, consult your Laguna retailer or call the appropriate customer service department listed at the back of this manual.

## CLEANING THE PUMP CAGE

The main purpose of the Pump Cage is to keep the pump free of bigger solid particles (or solids) that could potentially clog the pump motor. It is therefore normal that these solids progressively accumulate on the external surface of the cage and, with the passing of time, can diminish the performance of the pump, as evidenced by less water flow to the filter or waterfall. To clean the cage and restore the pump performance to its original level, proceed with one of the following:

- Without removing the pump from the pond, brush off the debris from the external surface of the cage using a broom or similar tool. For best results, brush the cage along the ribs.
- If you have set up the backwash system (see Pump Cage Backwash), turn the pump off and introduce tap water into the pump for at least 1 minute, without removing the pump from the pond
- Remove the pump cage from the pond (never lift or hold the pump by its power cord), unlock the pivot pin fasteners ***(Fig. 6)*** and remove the upper half of the cage. Clean all components with streaming water from a garden hose.Reassemble all components with care.

**Ensure that the pump cage is securely locked and the electrical cord is seated properly in position before lifting or operating the pump (see Closing the Pump Cage).**

## CLEANING THE PUMP MOTOR IMPELLER, IMPELLER WELL, AND IMPELLER COVER *(Fig. 9)*

**CAUTION: The pump motor includes a high quality ceramic shaft that provides long-lasting, reliable performance when properly maintained. However, extreme care should be taken when handling the shaft during maintenance. Avoid dropping or pressing too hard on it to avoid breakage or hairline fractures, which may cause the shaft to snap while in operation.**

Take the pump out of the pond, unlock the pivot pin ***(Fig. 6)*** fasteners and remove the upper half of the cage. Free the pump from the lower half of the cage.
Proceed with the following cleaning instructions as per pump model:

**PowerJet 600/2200 *(Fig. 1 + 1A)***

1. Remove the motor cover, then remove the impeller cover (4) by twisting and pulling it off.
2. Remove the impeller assembly (3).
3. If necessary, remove the impeller shaft (3A) using the tool provided (A-17015) ***(Fig. 1A)***.
4. Clean all components in clean water only, using a small, non-abrasive brush, if necessary. DO NOT USE DETERGENTS OR OTHER CHEMICAL CLEANERS which could damage the pump and pollute the pond.
5. Reassemble all components with care ***(see Closing the Pump Cage)***.

**PowerJet 960/4000 *(Fig. 2)***

1. Using a Phillips (cross-headed) screwdriver, unscrew the four screws on the impeller cover (4) and remove it.
2. Remove the impeller assembly (3).
3. Clean all components in clean water only, using a small, nonabrasive brush, if necessary. DO NOT USE DETERGENTS OR OTHER CHEMICAL CLEANERS which could damage the pump and pollute the pond.
4. Reassemble all components with care ***(see Closing the Pump Cage).***

**PowerJet 1350/5000 *(Fig. 3)***

1. Using a Phillips (cross-headed) screwdriver, unscrew the three screws on the impeller cover (4) and remove it.
2. Remove the impeller assembly (3) by grasping the flange. This operation will cause the Seal Ring (2) to come out of its housing.
3. Clean all components in clean water only, using a small, non-abrasive brush, if necessary. DO NOT USE DETERGENTS OR OTHER CHEMICAL CLEANERS which could damage the pump and pollute the pond.
4. Reassemble all components with care ***(see Closing the Pump Cage)***, by first placing the impeller assembly and then the Seal Ring in their proper housing.Ensure that the impeller bearing, bushing and O-Ring are correctly placed at the bottom of the impeller well.

**PowerJet 2000/7600, 2400/9000, and 2900/11000 *(Fig. 3)***

1. Using a Phillips (cross-headed) screwdriver, unscrew the four screws on the impeller cover (4) and remove it.
2. Using a flathead screwdriver, carefully lift out the impeller assembly.
3. Clean all components in clean water only, using a small, nonabrasive brush, if necessary. DO NOT USE DETERGENTS OR OTHER CHEMICAL CLEANERS which could damage the pump and pollute the pond.
4. Reassemble all components with care ***(see Closing the Pump Cage)***, ensuring that the impeller bearing, bushing and O-Ring are correctly placed at the bottom of the impeller well.

## REPLACING THE BUSHING AND O-RING

(Replacement pack not included. Part # PT466).

**For PowerJet Models 1350/5000, 2000/7600, 2400/9000 and 2900/11000 only.**

Though the bushing is made of very resistant material, it is prone to wearing in certain conditions. For this reason, it is recommended that you replace it whenever the impeller unit is replaced. Follow the instructions provided with the replacement parts package. Once you have replaced the Bushing and O-Ring, reassemble all parts with care (see Fig. 3 & Closing the Pump Cage).

## CLOSING THE PUMP CAGE *(Fig. 10)*

Place the pump inside the bottom half of the cage. Ensure that the pump is placed in the same direction as indicated on the pictogram on the inside bottom of the pump cage (A). Ensure that the electrical cord is properly seated inside the recess located on the bottom half of the cage.

Close the cage completely, ensuring that both halves are fully aligned. Lock the pivot pin fasteners as explained in section Opening and Closing the Pump Cage (D).

Ensure that the pump cage is securely locked and the electrical cord is seated properly in position before lifting or operating the pump (G).

## TROUBLESHOOTING

### LOW FLOW FROM PUMP

- Check that the pump cage is clean.
- Check the hose for blockages.
- Check that the pump is free of dirt and debris.

### NO FLOW FROM PUMP

- Check that the power supply is on.
- Check the fuse (UK market only) and wiring.
- Check that the plug is correctly connected to the electrical receptacle/socket.
- Check that the pump cage is clean.
- Check the hose for blockages.
- Check that the pump cage, holes, and pump are free from dirt, debris and/or any obstructions.
- Check that the pump or PowerFlo filter are completely immersed in water.
- Verify and adjust the two control valves located on the sides of the diverter.

### POOR FOUNTAIN DISPLAY

- Check that the fountain jet is clean
- Verify and adjust the two control valves located on the sides of the Diverter Valve.

## WINTERIZING THE PUMP

1. Unplug and remove the pump from the pond.
2. Gently scrub off any dirt and debris with a soft nylon brush.
3. Open the cage by unlocking the pivot pin fasteners and remove the pump.
4. Thoroughly clean the pump and cage as per instructions in this manual.
5. In addition, soak the impeller shaft and impeller well in white vinegar for 24 hours, then rinse off with water. This procedure will remove calcium and other mineral deposits from the impeller shaft. If these deposits are not removed they may cause the shaft to bind and break when the pump is started again.
6. Lubricate all seals with Laguna Silicone Lube (sold separately/ PT595).
7. Store indoors for best results. Do not store the pump in below freezing temperatures.
8. When re-opening your pond or water feature in the spring, submerge the pump in the pond for 1 hour prior to starting the pump.

**TO REGISTER YOUR WARRANTY OR FOR MORE INFORMATION, VISIT WWW.HAGEN.COM.**

**WARRANTY** – This Pump is warranted for defects in material or workmanship for a period of three (3) years from date of purchase. This warranty is valid only under normal operating conditions for which the Pump is intended. Pumps will be repaired or replaced at manufacturer's discretion, free of charge. This warranty does not apply to any unit that has been subjected to misuse, negligence, tampering, accidental damage or damage due to faulty packaging or mishandling in transit. This warranty does not cover normal wear of parts and does not apply to any unit that has been used for commercial purposes. This warranty is limited to the Pump unit only. The warranty does not cover any pump that has not undergone regular routine cleaning and maintenance as stated in user guide. The motor is factory sealed with an epoxy resin, tampering will void warranty. The impeller housing should still be accessed for regular maintenance. The Impeller is not covered by the warranty. No liability is assumed with respect to loss or damage to livestock or personal property irrespective of the cause thereof. This warranty does not affect your statutory rights. This warranty does not cover damage or defects caused by or resulting from damages from shipping or repairs, service or alterations to the product or any of its parts, which have been performed by a repair person not authorized by Rolf C. Hagen Inc.

## RECYCLING

This item bears the selective sorting symbol for waste electronic and electrical equipment (WEEE).
This means that the product must be handled pursuant to European Directive 2002/96/EC in order to be recycled or dismantled to minimize it's impact on the environment. For further information please contact your local or regional Authorities. Electronic products not included in the selective sorting process are potentially dangerous for the environment and human health due to the presence of hazardous substances.

## FRANÇAIS

Pompe équipée pour fontaine et cascade - Pompe submersible utilisable en eau douce seulement - Lire en entier avant d'installer et de mettre en marche.

# MESURES DE SÉCURITÉ IMPORTANTES

**MISE EN GARDE** - Pour éviter toute blessure, il faut observer des précautions élémentaires de sécurité, y compris les suivantes.

# 1. LIRE ET SUIVRE TOUTES LES MESURES DE SÉCURITÉ

ainsi que toutes les notes importantes relatives à l'utilisation et à l'entretien de cette pompe. Le non-respect des précautions peut entraîner des dommages à l'appareil ou des blessures.

2. **DANGER** – Pour éviter tout risque de choc électrique, il faut faire particulièrement attention puisque l'équipement de bassin est utilisé dans l'eau. Dans chacune des situations suivantes, ne pas essayer de réparer l'appareil soi-même; le retourner plutôt au magasin où il a été acheté s'il est encore sous garantie.
   - **A.** Si l'appareil montre un signe de fuite d'eau anormale ou si le dispositif différentiel (ou disjoncteur de fuite de terre) s'éteint, débrancher le cordon électrique de l'alimentation principale et retirer la pompe de l'eau.
   - **B.** Examiner attentivement l'appareil après l'installation. Il ne doit pas être branché s'il y a de l'eau sur des pièces qui ne doivent pas être mouillées.
   - **C.** Ne pas faire fonctionner un appareil dont la fiche ou le cordon sont endommagés, qui ne fonctionne pas correctement ou qui est tombé ou a été endommagé d'une façon quelconque. Le cordon d'alimentation de cet appareil ne peut être remplacé; si le cordon est endommagé, il faut jeter l'appareil. Ne jamais couper le cordon d'alimentation.
3. **AVERTISSEMENT** – Il est nécessaire de surveiller étroitement les enfants qui utilisent cet appareil ou qui se trouvent à proximité. Cet appareil ne doit pas être utilisé par des personnes (y compris des enfants) aux capacités physiques, sensorielles ou mentales réduites, ou manquant d'expérience ou de connaissances, à moins qu'elles soient placées sous la supervision d'une personne chargée de leur sécurité ou qu'elles en aient reçu les directives nécessaires à l'utilisation de cet appareil.
   Bien surveiller les enfants pour les empêcher de jouer avec cet appareil.
4. Pour éviter toute blessure, ne toucher aucune pièce mobile ou chaude.
5. **ATTENTION** – Toujours débrancher tous les appareils électriques dans le bassin avant de mettre les mains dans l'eau, avant d'installer ou d'enlever des pièces et pendant que l'équipement est installé, entretenu ou manipulé. Au moment de déposer la pompe dans l'eau ou de l'en retirer, toujours la débrancher de l'alimentation principale. Ne jamais tirer sur le cordon d'alimentation pour débrancher l'appareil, mais plutôt prendre la fiche même entre les doigts et tirer à partir de celle-ci.
   Toujours débrancher tout appareil qui n'est pas utilisé. Ne jamais soulever la pompe par le cordon électrique. Utiliser la poignée de l'appareil.
6. **ATTENTION** – Cette pompe submersible ne doit être utilisée que pour usage domestique et en eau douce. Cette pompe a fait l'objet d'une évaluation dans le seul contexte d'un bassin décoratif. Ne pas employer cette pompe pour un usage autre que celui prévu (c.-à-d. : ne pas l'utiliser dans des piscines, des salles de bain, etc.). L'emploi de fixations ni recommandées ni vendues par le fabricant de l'appareil peut être source de situations dangereuses.
   - Ne pas utiliser cette pompe dans une piscine ou dans toute autre situation où des personnes sont dans l'eau.
   - Cette pompe a été fabriquée pour fonctionner dans de l'eau dont la température ne dépasse pas 35 ºC.
   - Ne pas se servir de cette pompe avec des liquides inflammables ni potables.
7. Ne pas installer ni ranger l'appareil où il serait exposé aux intempéries ou à des températures sous le point de congélation. Retirer et ranger la pompe dans un endroit à l'abri. La protéger de la lumière directe du soleil. Les matériaux ont une stabilité élevée à la lumière du soleil, mais les rayons directs peuvent faire surchauffer le moteur et accélérer l'usure de l'isolateur.
8. **IMPORTANT** – Cette pompe ne peut fonctionner que lorsqu'elle est bien placée dans son boîtier. Il faut d'abord s'assurer que la crépine d'admission est fixée à l'entrée d'eau de la pompe et verrouiller ensuite solidement le boîtier à l'aide des vis situées aux trois axes d'articulation dont celui de la poignée. S'assurer que la pompe est solidement installée avant de la faire fonctionner. Ne pas faire fonctionner la pompe à sec. La pompe doit être entièrement immergée dans l'eau. Cette pompe ne doit jamais fonctionner en dehors de l'eau.
9. Si une rallonge électrique est nécessaire, s'assurer que la connexion est étanche et à l'abri de la saleté. Si une rallonge électrique est nécessaire, vérifier qu'elle est d'un calibre suffisant. Un cordon électrique de moins d'ampères ou de watts que l'appareil peut surchauffer. Des précautions doivent être prises afin d'éviter qu'on tire la rallonge ou qu'on trébuche dessus. Le raccordement doit être effectué par un électricien qualifié.
10. **IMPORTANT** – Le raccordement électrique doit être effectué conformément aux données sur l'étiquette concernant le calibre; ne mettre l'appareil en marche qu'après l'avoir installé correctement. La sécurité en matière d'électricité ne peut être garantie que si l'appareil est branché à un dispositif différentiel (ou à un disjoncteur de fuite de terre) dont le courant résiduel ne dépasse pas 30 mA.
11. **AVERTISSEMENT** – Risque de choc électrique. Cet appareil est muni d'un cordon trifilaire mis à la terre (fiche à trois broches). Cette fiche ne convient qu'à une prise de courant conçue pour les fiches à trois broches. Il s'agit d'un dispositif de sécurité. Si la fiche n'entre pas dans la prise, s'adresser à un électricien qualifié afin de remplacer la prise. Ne pas essayer d'aller à l'encontre du dispositif de sécurité de la broche de masse faisant partie des trois broches de la fiche. S'assurer que l'appareil est branché seulement à un dispositif différentiel ou à un disjoncteur de fuite de terre adéquatement mis à la terre dont le courant résiduel est de 30 mA.

# CONSERVER CES MESURES DE SÉCURITÉ POUR CONSULTATION

# INSTRUCTIONS D'INSTALLATION DE LA POMPE

## INFORMATION GÉNÉRALE

Les pompes PowerJet sont conçues pour produire un débit d'eau puissant essentiel à la création de fontaines et de cascades. En plus d'être agréable à regarder, le débit d'eau contribue à l'oxygénation de l'eau, bénéfique aux poissons et aux plantes du bassin. **La pompe est mise au point pour faire circuler l'eau claire seulement et n'est pas un filtre pour bassin.**

Le moteur de la pompe est déposé à l'intérieur d'un boîtier de forme unique créé pour coincer tout solide qui pourrait bloquer la pompe et les jets de fontaine. Cette caractéristique exclusive assure la prolongation d'un fonctionnement fiable. **La pompe ne doit jamais être utilisée sans son boîtier.**

Pour un meilleur rendement, déposer la pompe dans la partie la plus profonde du bassin. Elle doit être placée à au moins une profondeur de 20 cm (8 po). Afin d'empêcher la pompe d'aspirer la saleté directement du fond du bassin, nous recommandons de l'installer sur une surface surélevée, plate et de niveau. Au besoin, il est possible d'attacher la pompe à une base fixe en utilisant les ouvertures en forme de trous de serrure situées sous le boîtier pour permettre d'installer la pompe rapidement sur la base et de la dégager aussi promptement de la base (fig. 5). Se servir de la figure 5A pour déterminer la position exacte des vis sur la base fixe. Noter que la base doit être surélevée et installée solidement de façon à ne présenter aucun danger.

Vérifier que l'information sur la plaque du fabricant (se trouvant sur la pompe) correspond à l'alimentation en électricité. L'installation électrique doit être conforme aux normes de sécurité du secteur de résidence. En cas de doute, demander à un électricien qualifié de faire l'installation électrique. Le cordon d'alimentation doit être protégé des objets qui peuvent l'endommager. La prise de courant doit être située dans un endroit sec, protégé et facilement accessible.

**AVERTISSEMENT : Toujours débrancher tous les appareils dans le bassin de l'alimentation électrique avant d'installer, de réparer, d'entretenir ou de manipuler l'équipement dans l'eau.**

**IMPORTANT : Afin d'obtenir un rendement élevé de la pompe, toujours utiliser un tuyau du plus grand diamètre possible. Éviter les plis marqués dans le tuyau; des courbes graduelles sont préférables.**

## INSTALLATION *(fig. 4)*

**AVERTISSEMENT : Ne pas brancher la pompe avant qu'elle soit correctement et complètement installée.**

1. Insérer le tube de montée télescopique (9) dans l'endroit approprié du déflecteur (8).
2. Insérer le jet de fontaine (11 ou 12) sur le dessus du tube de montée télescopique (9).
3. Insérer le déflecteur (8) complet avec le tube de montée télescopique (9) et le jet de fontaine (11 ou 12) sur la sortie de la pompe en s'assurant que le raccord autobloquant clique en place.
4. Dans le cas de l'installation d'un filtre submersible (vendu séparément), consulter la section **Augmentation du rendement de la pompe à l'aide d'un filtre submersible PowerFlo**. Dans le cas de l'utilisation du lavage à contre-courant pour rincer périodiquement le boîtier de la pompe, voir la section **Lavage à contre-courant du boîtier de la pompe**.
5. Placer la pompe dans le bassin en s'assurant qu'elle est complètement immergée dans l'eau et bien installée sur une plateforme solide, de niveau et surélevée. S'il y a lieu, utiliser les ouvertures en forme de trous de serrure situées sous le boîtier pour la fixer à une base solide de niveau (cela garantira que le tube de montée télescopique restera droit et en équilibre). Porter une attention particulière au moment d'installer ou de désinstaller la pompe.
6. Régler la hauteur du jet de fontaine (11 ou 12) en déplaçant le tube de montée télescopique (9) vers le haut ou le bas.
7. Afin d'augmenter la hauteur des jets de fontaine, fixer un tube de rallonge facultatif (vendu séparément, PT645). Ne s'applique pas au modèle 600/2200.
8. Afin d'utiliser la sortie additionnelle du déflecteur pour transférer l'eau à une cascade, un stérilisateur/clarificateur UV PowerClear ou d'autre équipement, raccorder un tuyau flexible (non inclus) à la sortie latérale du déflecteur à l'aide d'un raccord autobloquant. Dans le cas de l'emploi d'un raccord autobloquant universel (15), couper le tuyau à la longueur requise à l'aide d'une petite scie à métaux pour ajuster le tuyau comme il faut et obtenir le meilleur rendement de la pompe.
9. Le débit d'eau au jet de fontaine ou à la sortie de la cascade peut être réglé séparément à l'aide des deux soupapes de contrôle situées sur les côtés du déflecteur (8).

## OUVERTURE ET FERMETURE DU BOÎTIER DE LA POMPE *(fig. 6)*

Les deux parties du boîtier de la pompe sont attachées à l'aide d'axes d'articulation. Employer un tournevis plat (de 5 mm à 8 mm) et procéder de la façon suivante :

Pour ouvrir le boîtier de la pompe : Tourner doucement la fixation d'un quart de tour en sens inverse des aiguilles d'une montre pour dégager l'axe d'articulation. Pour fermer le boîtier de la pompe : Presser doucement sur la fixation et tourner d'un quart de tour dans le sens des aiguilles d'une montre pour verrouiller l'axe d'articulation.

## FONCTIONNEMENT DE LA POMPE

Une fois la pompe installée, on peut la faire démarrer en insérant la fiche dans la prise de courant.

## AUGMENTATION DU RENDEMENT DE LA POMPE À L'AIDE D'UN FILTRE SUBMERSIBLE POWERFLO

(accessoires de raccordement et filtre vendus séparément)

Afin de réduire la fréquence de nettoyage de la pompe et de prolonger son fonctionnement, il est possible de raccorder le boîtier de la pompe principale à un filtre submersible Laguna (PT505). En plus d'augmenter le rendement de la pompe, l'installation d'un filtre améliore également la qualité de l'eau du bassin.

1. Ouvrir le boîtier de la pompe en déverrouillant les axes d'articulation ***(fig. 6)***.
2. Le boîtier de la pompe est muni d'une section préentaillée ***(fig. 7)*** qui doit être découpée avec un outil approprié.
3. Insérer un adaptateur de filtre extérieur (vendu séparément) (10) dans l'ouverture préentaillée à l'arrière du boîtier de la pompe.
4. Fermer le boîtier en s'assurant que les deux moitiés sont alignées et reliées comme il faut, et ensuite, les verrouiller à l'aide des axes d'articulation ***(fig. 6)*** sur l'appareil.
5. Raccorder le boîtier de la pompe au filtre à l'aide du tuyau flexible (non inclus) fixé au raccord autobloquant.

**IMPORTANT : Pendant que la pompe fonctionne, le filtre submersible doit toujours être complètement immergé dans l'eau pour empêcher l'air d'être aspiré dans la pompe et de l'endommager. S'assurer également que le boîtier de la pompe est solidement verrouillé avant de soulever la pompe et de la faire fonctionner.**

## LAVAGE À CONTRE-COURANT DU BOÎTIER DE LA POMPE *(voir fig. 8)*

(accessoires de raccordement et filtre vendus séparément)

Le lavage à contre-courant permet de raccorder un tuyau d'arrosage à la pompe afin d'éliminer en partie la saleté et les débris sur la surface du boîtier de la pompe. Ce système assure le rétablissement temporaire du débit d'eau dans la pompe et fournit de l'eau fraîche au bassin. Utiliser l'adaptateur de filtre extérieur (10) et l'adaptateur de tuyau d'arrosage (13) pour raccorder un tuyau d'arrosage au boîtier de la pompe. Raccorder l'autre extrémité du tuyau à un robinet d'eau. Débrancher la pompe de l'alimentation principale. Faire circuler l'eau dans le boîtier de la pompe pendant au moins 1 minute. Rétablir le courant à la pompe. Répéter au besoin.

**NOTE : Ajouter une quantité convenable de l'éliminateur de chlore et de chloramines Water Prep Laguna PT861/PT863/PT864 (vendus séparément) au moment d'ajouter de l'eau du robinet au bassin.**

## ENTRETIEN DE LA POMPE

**AVERTISSEMENT : Toujours débrancher tous les appareils dans le bassin de l'alimentation électrique avant d'installer, de réparer, d'entretenir ou de manipuler l'équipement dans l'eau. NE JAMAIS SOULEVER LA POMPE PAR LE CORDON.**

Pour éviter de raccourcir la durée de vie de la pompe, observer cette méthode simple d'entretien :

- Une fois par semaine, vérifier que le rendement de la pompe est satisfaisant. Si on décèle une baisse de rendement de la pompe (p. ex. une diminution du débit d'eau de la pompe ou à la cascade), nettoyer d'abord le boîtier de la pompe et le tuyau. Si le débit n'est toujours pas complètement rétabli, nettoyer la couronne, le puits de la couronne et le couvercle de la couronne (voir Nettoyage du boîtier de la pompe);
- Le boîtier de la pompe doit être nettoyé au moins une fois par mois;
- Lorsque c'est nécessaire, ou au moins une fois par année, nettoyer à fond le moteur de la pompe (couronne, puits de la couronne et couvercle de la couronne) et s'assurer d'aucun dépôt calcaire qui pourrait compromettre le fonctionnement de la pompe;
- Afin de garder la pompe en bon état, toujours remplacer les pièces usées;
- Vérifier l'intégrité du cordon d'alimentation après l'entretien;
- Le moteur de la pompe n'a aucune pièce utilisable. Si le moteur ou le cordon d'alimentation sont endommagés, jeter la pompe;
- En cas de doute, consulter le détaillant Laguna ou téléphoner au Service à la clientèle approprié à l'aide de la liste au dos de ce manuel.

## NETTOYAGE DU BOÎTIER DE LA POMPE

Le boîtier de la pompe a été principalement conçu pour éloigner les grosses particules solides (ou les solides) qui pourraient potentiellement bloquer le moteur de la pompe. Il est donc normal que ces solides s'accumulent progressivement sur la surface extérieure du boîtier, et avec le temps, ils peuvent diminuer le rendement de la pompe, ce qui se manifesterait par un faible débit au filtre ou à la cascade. Afin de nettoyer le boîtier et de rétablir le rendement de la pompe à sa capacité originale, il faut procéder de la façon suivante :

- Sans retirer la pompe du bassin, brosser les débris de la surface extérieure du boîtier à l'aide d'un balai ou d'un outil semblable. Pour de meilleurs résultats, brosser le boîtier le long des stries.
- Au moment de l'utilisation du lavage à contre-courant (voir Lavage à contre-courant du boîtier de la pompe), débrancher la pompe et faire circuler de l'eau du robinet dans la pompe pendant au moins 1 minute, sans retirer la pompe du bassin.
- Retirer le boîtier de la pompe du bassin (ne jamais soulever ni tenir la pompe par son cordon d'alimentation), déverrouiller les axes d'articulation ***(fig. 6)*** et ôter la partie supérieure du boîtier. Nettoyer toutes les pièces avec de l'eau d'un tuyau d'arrosage. Réassembler toutes les pièces avec soin.

**S'assurer que le boîtier de la pompe est solidement verrouillé et que le cordon d'alimentation est bien à sa place avant de soulever la pompe ou de la faire fonctionner (voir Fermeture du boîtier de la pompe).**

## NETTOYAGE DE LA COURONNE, DU PUITS DE LA COURONNE ET DU COUVERCLE DE LA COURONNE DU MOTEUR DE LA POMPE *(fig. 9)*

**ATTENTION : Le moteur de la pompe comprend un arbre de céramique de qualité supérieure qui fournit un rendement durable et fiable lorsqu'il est bien entretenu. Cependant, on doit manipuler l'arbre avec grand soin durant l'entretien. Éviter de l'échapper ou de le presser trop fort afin d'empêcher le bris ou les fissures qui le feraient claquer pendant qu'il fonctionne.**

Sortir la pompe du bassin, déverrouiller les axes d'articulation ***(fig. 6)*** et enlever la moitié supérieure du boîtier. Libérer la pompe de la moitié inférieure du boîtier.
Observer les instructions suivantes de nettoyage selon le modèle de la pompe :

**PowerJet 600/2200** ***(fig. 1 + 1A)***

1. Enlever le couvercle du moteur et retirer ensuite le couvercle de la couronne (4) en tournant et en tirant.
2. Ôter la couronne (3).
3. Au besoin, détacher l'arbre de couronne (3A) à l'aide de l'outil fourni (A-17015) ***(fig. 1A)***.
4. Nettoyer toutes les pièces dans de l'eau propre seulement avec une petite brosse non abrasive, s'il le faut. NE PAS UTILISER DE DÉTERGENTS NI D'AUTRES NETTOYANTS CHIMIQUES qui pourraient endommager la pompe et polluer le bassin.
5. Réassembler toutes les pièces avec soin ***(voir Fermeture du boîtier de la pompe)***.

**PowerJet 960/4000** ***(fig. 2)***

1. À l'aide d'un tournevis étoilé, dévisser les quatre vis sur le couvercle de la couronne (4) et le détacher.
2. Sortir la couronne (3).
3. Nettoyer toutes les pièces dans de l'eau propre seulement avec une petite brosse non abrasive, s'il le faut. NE PAS UTILISER DE DÉTERGENTS NI D'AUTRES NETTOYANTS CHIMIQUES qui pourraient endommager la pompe et polluer le bassin.
4. Réassembler toutes les pièces avec soin ***(voir Fermeture du boîtier de la pompe)***.

**PowerJet 1350/5000** ***(fig. 3)***

1. À l'aide d'un tournevis étoilé, dévisser les trois vis sur le couvercle de la couronne (4) et le détacher.
2. Sortir la couronne (3) en saisissant le rebord. Par cette opération, le joint d'étanchéité (2) sortira de son assise.
3. Nettoyer toutes les pièces dans de l'eau propre seulement avec une petite brosse non abrasive, s'il le faut. NE PAS UTILISER DE DÉTERGENTS NI D'AUTRES NETTOYANTS CHIMIQUES qui pourraient endommager la pompe et polluer le bassin.
4. Réassembler toutes les pièces avec soin ***(voir Fermeture du boîtier de la pompe)*** en plaçant d'abord la couronne et ensuite le joint d'étanchéité dans leur endroit désigné. S'assurer que le coussinet, la bague et le joint torique de la couronne sont correctement placés dans le fond du puits de la couronne.

**PowerJet 2000/7600, 2400/9000 et 2900/11000** ***(fig. 3)***

1. À l'aide d'un tournevis étoilé, dévisser les quatre vis sur le couvercle de la couronne (4) et le détacher.
2. Puis soulever délicatement la couronne au moyen d'un tournevis à tête plate.
3. Nettoyer toutes les pièces dans de l'eau propre seulement avec une petite brosse non abrasive, s'il le faut. NE PAS UTILISER DE DÉTERGENTS NI D'AUTRES NETTOYANTS CHIMIQUES qui pourraient endommager la pompe et polluer le bassin.
4. Réassembler toutes les pièces avec soin ***(voir Fermeture du boîtier de la pompe)*** en s'assurant que le coussinet, la bague et le joint torique de la couronne sont correctement placés dans le fond du puits de la couronne.

## RECHANGE DE LA BAGUE ET DU JOINT TORIQUE

(trousse de pièces de rechange (PT466) non incluse)

**Pour les pompes PowerJet 1350/5000, 2000/7600, 2400/9000 et 2900/11000 seulement.**

Même si la bague est fabriquée à l'aide d'un matériau très résistant, elle peut s'user dans certaines conditions. Pour cette raison, il est recommandé de la remplacer chaque fois que la couronne est changée. Suivre les instructions fournies avec la trousse de pièces de rechange. Une fois la bague et le joint torique remplacés, réassembler toutes les pièces avec soin (voir fig. 3 et Fermeture du boîtier de la pompe).

## FERMETURE DU BOÎTIER DE LA POMPE *(fig. 10)*

Placer la pompe à l'intérieur de la partie inférieure du boîtier. Vérifier que la pompe est déposée dans le sens indiqué sur le pictogramme dans le fond intérieur du boîtier (A).

S'assurer également que le cordon d'alimentation est correctement installé dans le renfoncement de la partie inférieure (D) du boîtier.

Fermer le boîtier complètement en vérifiant que les deux parties sont tout à fait alignées (E). Verrouiller les axes d'articulation (F) tel qu'il est expliqué dans la section Ouverture et fermeture du boîtier de la pompe.

Vérifier que le boîtier de la pompe est solidement verrouillé et que le cordon d'alimentation est correctement placé avant de soulever ou de faire fonctionner la pompe (G).

## DÉPANNAGE

**FAIBLE DÉBIT PROVENANT DE LA POMPE**

- Vérifier que le boîtier de la pompe est propre;
- Examiner le tuyau en cas de blocage;
- Surveiller que la pompe ne contient ni saleté ni débris.

**AUCUN DÉBIT PROVENANT DE LA POMPE**

- Vérifier l'alimentation en électricité;
- Examiner l'installation électrique;
- Vérifier que la fiche est correctement branchée à la prise de courant;
- Vérifier que le boîtier de la pompe est propre;
- Examiner le tuyau en cas de blocage;
- S'assurer que le boîtier, les cavités et la pompe même ne sont obstrués par aucun débris ni saleté;
- Vérifier que la pompe ou le filtre PowerFlo sont complètement immergés dans l'eau;
- Vérifier et régler les deux soupapes de contrôle situées sur les côtés du déflecteur.

**JET DE FONTAINE FAIBLE**

- S'assurer que le jet de fontaine est propre;
- Vérifier et régler les deux soupapes de contrôle situées sur les côtés du déflecteur.

## PRÉPARATION DE LA POMPE POUR L'HIVER

1. Débrancher et retirer la pompe du bassin.
2. Nettoyer doucement la saleté et les débris à l'aide d'une brosse en nylon doux.
3. Ouvrir le boîtier en déverrouillant les axes d'articulation et sortir la pompe du boîtier.
4. Nettoyer la pompe et le boîtier à fond en suivant les instructions de ce manuel.
5. De plus, faire tremper l'arbre et le puits de la couronne dans du vinaigre blanc pendant 24 heures et rincer ensuite avec de l'eau. Cette procédure contribuera à éliminer le calcium et les autres dépôts minéraux de l'arbre de la couronne. Si ces dépôts ne sont pas enlevés, l'arbre pourra se coincer et briser lorsque la pompe démarrera de nouveau.
6. Lubrifier tous les joints d'étanchéité avec le lubrifiant de silicone Laguna (vendu séparément/PT595).
7. Ranger à l'intérieur pour de meilleurs résultats et ne pas remiser à une température sous le point de congélation.
8. Au moment du redémarrage de votre bassin ou d'un ornement aquatique au printemps, submerger la pompe dans le bassin pendant 1 heure avant de la faire démarrer.

**POUR ENREGISTRER VOTRE GARANTIE EN LIGNE OU POUR PLUS D'INFORMATION VISITEZ NOTRE SITE WEB WWW.HAGEN.COM.**

**GARANTIE** – Cette pompe est garantie contre tout défaut de matériau et de fabrication pour une période de trois (3) ans à partir de la date d'achat. Cette garantie est valide seulement dans les conditions normales d'utilisation pour lesquelles la pompe a été conçue. Les articles seront réparés ou remplacés sans frais, à la discrétion du fabricant. Cette garantie ne s'applique à aucun appareil utilisé de façon inappropriée, avec négligence, ayant été modifié ou ayant subi des bris accidentels ou des dommages en raison d'un emballage défectueux ou d'une manutention inadéquate en transit. Cette garantie ne couvre pas l'usure normale des pièces et ne s'applique pas aux appareils qui ont été utilisés à des fins commerciales. La garantie se limite à la pompe seulement. La garantie ne couvre pas une pompe n'ayant fait l'objet d'aucun nettoyage ni entretien de routine tel qu'il est précisé dans le guide de l'utilisateur. Le moteur est scellé à l'usine dans une résine époxyde et toute modification annulera la garantie. Il faut cependant accéder au boîtier de la couronne pour l'entretien régulier. La garantie ne couvre pas la couronne. Le fabricant ne peut être tenu responsable des pertes ou des dommages causés aux animaux et aux biens, quelle qu'en soit la raison. Cette garantie ne modifie pas vos droits prévus par la loi. Cette garantie ne couvre pas les dommages ni les défauts occasionnés durant le transport ni les réparations ou les modifications de l'article ou de ses pièces, qui n'ont pas été effectuées par un technicien autorisé par Rolf C. Hagen inc.

## RECYCLAGE

Ce produit porte le marquage de la collecte sélective des déchets d'équipements électriques et électroniques (DEEE), ce qui signifie qu'on doit éliminer ce produit conformément à la directive européenne 2002/96/EC afin de le recycler ou de le désassembler pour minimiser ses répercussions sur l'environnement. Pour plus d'information, contactez les autorités locales ou régionales. Les produits électroniques non compris dans le processus de collecte sélective sont potentiellement dangereux pour l'environnement et la santé humaine en raison de la présence de substances dangereuses.

**ESPANOL**

Kit de bomba para fuentes y saltos de agua. Para uso bajo el agua dulce solamente. Lea detenidamente estas instrucciones antes de la instalación y del uso.

# MEDIDAS DE SEGURIDAD IMPORTANTES

**ADVERTENCIA:** Para evitar lesiones, se deben tener en cuenta las precauciones básicas de seguridad, incluidas las que se detallan a continuación.

# 1. LEA Y CUMPLA TODAS LAS MEDIDAS DE SEGURIDAD

y todas las advertencias importantes sobre el uso y mantenimiento de este aparato. El caso omiso a estas advertencias puede ocasionar daños a la bomba o lesiones personales.

2. **PELIGRO:** Para evitar una posible descarga eléctrica, se debe tener especial cuidado, ya que se manipula agua al usar el equipo del estanque. En las situaciones que se describen a continuación, no intente hacer una reparación usted mismo; lleve el aparato a la tienda en la que fue adquirido si todavía está en garantía.
   - **A.** Si el aparato presenta indicios de una pérdida irregular de agua o si el dispositivo de corriente residual (o interruptor accionado por corriente de pérdida a tierra) se apaga, desconecte el cable de la fuente de alimentación del suministro eléctrico y retire la bomba del agua.
   - **B.** Inspeccione cuidadosamente el aparato una vez instalado. No debe enchufarlo si hay agua en las piezas que no están diseñadas para estar mojadas.
   - **C.** No utilice ningún aparato que tenga un cable o un enchufe dañados, que no funcione correctamente o que se haya caído o dañado de alguna manera. El cable de alimentación de este aparato no se puede cambiar; si se daña, deberá desechar el aparato. No corte nunca el cable.
3. **ADVERTENCIA:** Es necesario que tenga mucho cuidado cuando los niños usen cualquier tipo de aparato o se encuentren cerca de este. Este aparato no debe ser usado por personas (incluidos niños) con capacidades físicas, sensoriales o mentales reducidas, o personas sin experiencia ni conocimiento, a menos que sean supervisadas o hayan recibido instrucciones sobre el uso del aparato de parte de una persona responsable de su seguridad.
   Se debe supervisar a los niños para impedir que jueguen con el aparato.
4. Para evitar lesiones, no toque las piezas móviles ni las calientes.
5. **PRECAUCIÓN:** Siempre desenchufe o desconecte del suministro eléctrico todos los aparatos que están dentro del estanque antes de colocar las manos en el agua o antes de agregar o quitar piezas, o mientras instala, manipula o hace el mantenimiento del equipo. Cuando coloque la bomba en el agua o la retire de allí, siempre desconecte el enchufe eléctrico principal. Nunca tire con fuerza del cable para quitar el enchufe del tomacorriente.
   Tome el enchufe y tire para desconectarlo. Siempre desenchufe el aparato cuando no lo utilice. Nunca levante la unidad del cable. Utilice el mango.
6. **PRECAUCIÓN:** Esta es una bomba de estanques para uso sumergible y doméstico, en agua dulce únicamente. Esta bomba ha sido evaluada para uso con agua y en estanques decorativos únicamente. No la use con otra función para la que no fue destinada (p. ej.: no la utilice en piscinas, baños, etc.). El uso de accesorios no recomendados o no vendidos por el fabricante del aparato puede crear condiciones de uso peligrosas.
   - No use esta bomba en piscinas u otros lugares donde se sumerja gente.
   - Esta bomba es apta para uso en agua con una temperatura de hasta 35 °C.
   - No use este producto con líquidos inflamables o potables.
7. No instale ni guarde el aparato en lugares expuestos a la intemperie o a temperaturas bajo cero. Retire el aparato y guárdelo en un lugar protegido. Proteja la bomba de la exposición directa al sol. Los materiales poseen alta estabilidad a la luz solar, pero la exposición directa podría sobrecalentar el motor y acelerar el envejecimiento del aislante.
8. **IMPORTANTE:** Esta bomba puede operarse solo cuando se instaló correctamente dentro de su jaula y se trabó firmemente mediante los tornillos de sujeción ubicados en el mango de la bomba o fuera de la jaula con un filtro de entrada sujetado al orificio de entrada de la bomba. Asegúrese de que la bomba esté bien instalada antes de utilizarla. No permita que la bomba se seque. La bomba debe estar completamente sumergida en agua. Nunca debe utilizarse fuera del agua.
9. Si necesitara una extensión, cerciórese de que la conexión sea hermética y a prueba de polvo. Se deberá usar un cable con calibre apropiado. Un cable para un amperaje o voltaje inferior al del aparato puede sobrecalentarse. Se debe tener cuidado al colocar el cable para que nadie se tropiece con él ni lo desenchufe. Un electricista calificado deberá realizar la conexión.
10. **IMPORTANTE:** La conexión eléctrica debe realizarse de acuerdo con los datos de la etiqueta de clasificación eléctrica. El aparato puede utilizarse únicamente luego de haberlo instalado correctamente. La seguridad eléctrica puede garantizarse únicamente cuando el aparato se conecta a un dispositivo de corriente residual (RCD) o un interruptor accionado por corriente de pérdida a tierra (GFCI) con una corriente de funcionamiento residual que no supere los 30 mA.
11 **ADVERTENCIA:** Riego de descarga eléctrica. Este aparato emplea un cable de 3 conductores (enchufe de 3 clavijas) y debe tener descarga a tierra. Este enchufe solo entrará en un tomacorriente eléctrico para un enchufe de 3 clavijas. Esta es una característica de seguridad. Si el enchufe no entrara en el tomacorriente, contacte a un electricista para que reemplace el tomacorriente. No intente anular la función de seguridad de la clavija con conexión a tierra del enchufe de 3 clavijas. Asegúrese de que esté conectado únicamente a un receptáculo equipado con un RCD o GFCI, con conexión a tierra a 30 mA.

# CONSERVE ESTAS INSTRUCCIONES

## INSTRUCCIONES PARA INSTALAR LA BOMBA

### INFORMACIÓN GENERAL

Las bombas PowerJet se diseñaron para generar una potente circulación de agua, que es crucial para la creación de fuentes y saltos de agua. Además de ser agradable a la vista, el flujo de agua contribuye a la oxigenación del agua del estanque, que resulta beneficiosa para los peces y las plantas del estanque. **La bomba fue diseñada para hacer circular el agua limpia únicamente y no constituye un filtro para estanques.**

El motor de la bomba se acomoda dentro de una jaula con formato exclusivo que fue diseñada para bloquear los sólidos que pudieran obstruir la bomba y los chorros de la fuente. Esta función de bloqueo exclusiva garantiza un plazo prolongado de funcionamiento confiable. **La bomba nunca debe usarse sin su jaula.**

Para mejorar el funcionamiento, coloque la bomba en la parte más profunda del estanque. Debe colocarse a una profundidad de aproximadamente 8 pulg. o 20 cm como mínimo. Para evitar que la bomba succione suciedad directamente del fondo del estanque, recomendamos que la instale en una superficie elevada, plana y nivelada. Si es necesario, puede sujetar la bomba a una base fija mediante las ranuras con forma de hueco de cerradura, ubicadas en la parte inferior de la jaula, cuyo formato permite que la bomba se enganche/desenganche rápidamente de la base. (Fig. 5) Use el patrón (Fig. 5A) para determinar la posición exacta de los tornillos en la base fija. Tenga en cuenta que la base debe ser elevada, sólida y segura.

Verifique que la información en la etiqueta de clasificación (colocada en la bomba) corresponda a la fuente de alimentación. La instalación eléctrica y el cableado deben cumplir con las normas de seguridad de su zona. Si no está seguro, solicite a un electricista calificado que realice el cableado. El cable eléctrico debe resguardarse de cualquier objeto que pudiera dañarlo. El receptáculo/tomacorriente eléctrico debe colocarse en un lugar seco, protegido y de fácil acceso.

**ADVERTENCIA: Siempre desenchufe y desconecte del suministro eléctrico todos los aparatos que están dentro del estanque antes de instalar, reparar, hacer el mantenimiento u operar el equipo en el agua.**

**IMPORTANTE: Para que la bomba funcione de la mejor manera, siempre use la manguera del calibre más grande. Evite que la manguera se doble demasiado; se prefieren las curvas graduales.**

### INSTALACIÓN *(Fig. 4)*

**ADVERTENCIA: No enchufe la bomba hasta que no esté instalada completa y correctamente.**

1. Coloque la tobera telescópica (9) en la base pertinente del deflector (8).
2. Introduzca el chorro de la fuente (11 o 12) en la parte superior de la tobera telescópica (9).
3. Coloque el deflector (8) junto con la tobera telescópica (9) y el chorro de la fuente (11 o 12) en el orificio de salida de la bomba, mientras se asegura de que los acoplamientos “Click-Fit” se traben en el lugar.
4. Si instala un filtro sumergible (se vende por separado), consulte la sección **Prolongación del funcionamiento de la bomba mediante el filtro sumergible PowerFlo.** Si usa la función de retrolavado para enjuagar periódicamente la jaula de la bomba, consulte la sección **Retrolavado de la jaula de la bomba**.
5. Coloque la bomba en el estanque y asegúrese de que esté sumergida completamente en el agua y bien instalada en una plataforma sólida, nivelada y elevada. Si es necesario, use las ranuras con forma de hueco de cerradura de la parte inferior de la bomba para fijar la bomba a una base nivelada segura (de este modo garantizará que la tobera telescópica permanezca en forma vertical y en equilibrio). Tenga especial cuidado cuando engancha o desengancha la bomba.
6. Mueva la tobera telescópica (9) hacia arriba o abajo para regular la altura del chorro de la fuente (11 o 12).
7. Para aumentar aún más la altura de los chorros de la fuente, sujete el tubo de extensión opcional (se vende por separado, PT645). Esto no se aplica al modelo 600/2200.
8. Para usar el orificio adicional del deflector a fin de transferir agua al salto, al esterilizador de UV PowerClear o a otro equipo, conecte una manguera flexible (no incluida) al orificio de salida lateral del deflector mediante un acoplamiento “Click-Fit”. Si usa un acoplamiento universal “Click-Fit” (15), córtelo hasta obtener el tamaño adecuado mediante una sierra pequeña para que encaje correctamente y logre el mejor funcionamiento de la bomba.
9. El flujo del agua que circula hacia el chorro de la fuente o el orificio de salida del salto de agua puede regularse individualmente mediante las válvulas de control ubicadas a los lados del deflector (8).

### CÓMO ABRIR Y CERRAR LA JAULA DE LA BOMBA *(FIG. 6)*

Las mitades superior e inferior de la jaula de la bomba se sujetan una a otra mediante pasadores pivotantes. Use un destornillador de cabeza plana estándar (5 mm a 8 mm) para hacer lo siguiente:

Abrir la jaula de la bomba: Gire suavemente el pasador 1/4 de vuelta en sentido antihorario para liberar la clavija. Cerrar la jaula de la bomba: Presione y gire suavemente el pasador 1/4 de vuelta en sentido horario para trabar la clavija.

### FUNCIONAMIENTO DE LA BOMBA

Una vez instalada completamente, la bomba puede comenzar a funcionar si se introduce el enchufe en el receptáculo/tomacorriente eléctrico.

### PROLONGACIÓN DEL FUNCIONAMIENTO DE LA BOMBA MEDIANTE EL FILTRO SUMERGIBLE POWERFLO

(Los accesorios de conexión y el filtro se venden por separado).

Para disminuir la frecuencia de limpieza de la bomba y prolongar su funcionamiento, puede conectar la jaula de la bomba principal a un filtro sumergible Laguna (PT505). Además de prolongar el funcionamiento de la bomba, la instalación de un filtro mejora la calidad del agua del estanque.

1. Destrabe los pasadores pivotantes para abrir la jaula de la bomba *(Fig. 6)*.
2. La jaula de la bomba está equipado con una sección recortable *(Fig. 7)* que debe cortarse con una herramienta de corte adecuada.
3. Coloque el adaptador para filtro remoto (se vende por separado) (10) en la abertura recortable de la parte trasera de la jaula de la bomba.
4. Cierre la jaula y asegúrese de que las dos mitades estén correctamente alineadas y conectadas; luego, trabe estas con los

pasadores pivotantes ***(Fig. 6)*** del aparato.

5. Conecte la jaula de la bomba al filtro mediante la manguera flexible (no incluida) sujetada al acoplamiento de mangueras “Click-Fit”.

**IMPORTANTE: Durante el funcionamiento de la bomba, el filtro sumergible debe permanecer totalmente sumergido en todo momento para evitar que la bomba succione aire que puede dañarla. También asegúrese de que la jaula de la bomba esté debidamente trabada antes de levantarla y poner la bomba en funcionamiento.**

## RETROLAVADO DE LA JAULA DE LA BOMBA

***(consulte la Fig. 8)***
(Los accesorios de conexión y el filtro se venden por separado).

El sistema de retrolavado le permite conectar una manguera de jardín a la bomba para limpiar parcialmente la suciedad y los desechos que permanecen en la jaula de la bomba. Esta función garantiza el restablecimiento temporal del flujo del agua a través de la bomba y, además, aporta agua nueva al estanque. Use el adaptador para filtro remoto (10) y el adaptador de manguera de jardín (13) para conectar una manguera de jardín a la jaula de la bomba. Conecte el otro extremo de la manguera a una llave de paso/un grifo. Desconecte la bomba de la fuente de alimentación principal. Permita que el agua circule a través de la bomba durante al menos 1 minuto. Restaure la corriente a la bomba. Repita el proceso si lo cree necesario.

**NOTA: Agregue una cantidad adecuada de desclorinador Laguna Water Prep PT861/PT863/PT864 (se venden por separado) cuando agregue agua de grifo al estanque.**

## MANTENIMIENTO DE LA BOMBA

**ADVERTENCIA: Siempre desenchufe y desconecte del suministro eléctrico todos los aparatos que están dentro del estanque antes de instalar, reparar, hacer el mantenimiento u operar el equipo en el agua. NUNCA LEVANTE LA BOMBA POR EL CABLE.**

Para evitar reducir la vida útil de la bomba, respete los siguientes procedimientos de mantenimiento simples:

- Una vez a la semana, verifique si el rendimiento de la bomba es satisfactorio. Si advierte una disminución en el funcionamiento de la bomba (como un descenso del flujo de agua de la bomba o hacia el salto), en primer lugar, limpie la jaula de la bomba y la manguera. Si el flujo del agua aún no se restablece a su rendimiento original, limpie el impulsor, el recinto del impulsor y la tapa del impulsor (consulte Limpieza).
- La jaula de la bomba debe limpiarse al menos una vez al mes.
- Cuando sea necesario, o al menos una vez al año, limpie el motor de la bomba por completo (impulsor, recinto del impulsor y tapa del impulsor) y corrobore que no presente depósitos de piedra caliza, que podrían poner en riesgo el funcionamiento de la bomba.
- Para mantener la bomba en buenas condiciones de trabajo, siempre reemplace las piezas gastadas.
- Compruebe la integridad del cable de la red eléctrica luego del mantenimiento.
- El motor de la bomba no contiene piezas que el usuario pueda reparar. Si el motor o el cable eléctrico se dañan, deseche la bomba.
- Si tiene dudas, consulte con el vendedor de productos Laguna o llame al departamento de servicio al cliente correspondiente que figura al dorso de este manual.

## LIMPIEZA DE LA JAULA DE LA BOMBA

El objetivo principal de la jaula de la bomba consiste en mantener a la bomba libre de partículas sólidas medianas (o sólidos) que pudieran obstruir el motor de la bomba.

Resulta, por lo tanto, normal que estos sólidos se acumulen progresivamente en la superficie externa de la jaula y que, con el transcurso del tiempo, disminuyan el rendimiento de la bomba, que puede advertirse debido a un menor flujo de agua hacia el filtro o el salto de agua. Para limpiar la jaula y restablecer el rendimiento de la bomba a su nivel original, realice uno de los siguientes procedimientos:

- Sin extraer la bomba del estanque, restriegue los desechos de la superficie externa de la jaula mediante una escoba o herramienta similar. Para obtener mejores resultados, cepille las nervaduras de la jaula.
- Si configuró el sistema de retrolavado (consulte Retrolavado de la jaula de la bomba), apague la bomba y vierta agua de grifo en la bomba durante al menos 1 minuto, sin extraer la bomba del estanque.
- Extraiga la jaula de la bomba del estanque (nunca levante ni sostenga la bomba por el cable de alimentación), destrabe los pasadores pivotantes ***(Fig. 6)*** y extraiga la mitad superior de la jaula. Limpie todos los componentes con agua corriente de la manguera de jardín. Ensamble todos los componentes con cuidado.

**Corrobore que la jaula de la bomba esté debidamente trabada y que el cable eléctrico se apoye correctamente en su lugar antes de levantar la bomba o ponerla en funcionamiento (consulte Cómo cerrar la jaula de la bomba).**

## LIMPIEZA DEL IMPULSOR DEL MOTOR DE LA BOMBA, DEL RECINTO DEL IMPULSOR Y DE LA TAPA DEL IMPULSOR *(Fig. 9)*

**PRECAUCIÓN: El motor de la bomba incluye un eje cerámico de alta calidad que ofrece un rendimiento confiable y de larga duración si se mantiene de modo adecuado. Sin embargo, se debe tener extremo cuidado al manipular el eje durante su mantenimiento. Evite dejarlo caer o apretarlo demasiado fuerte para evitar provocarle roturas o fracturas capilares, que pueden ocasionar que el eje se rompa bruscamente durante su funcionamiento.**

Quite la bomba del estanque, destrabe los pasadores pivotantes ***(Fig. 6)*** y extraiga la mitad superior de la jaula. Libere la bomba de la mitad inferior de la jaula.
Siga las siguientes instrucciones de limpieza según el modelo de la bomba:

**PowerJet 600/2200** ***(Fig. 1 + 1A)***

1. Extraiga la tapa del motor y luego gire y jale la tapa del impulsor (4) para extraerla.
2. Quite el conjunto del impulsor (3).
3. Si es necesario, extraiga el eje del impulsor (3A) mediante la herramienta suministrada (A-17015) ***(Fig. 1A)***.
4. Limpie todos los componentes con agua limpia únicamente y un cepillo pequeño no abrasivo, si es necesario. NO USE DETERGENTES U OTRAS SUSTANCIAS QUÍMICAS; podrían dañar la bomba y contaminar el estanque.
5. Ensamble todos los componentes con cuidado ***(consulte Cómo cerrar la jaula de la bomba)***.

**PowerJet 960/4000** ***(Fig. 2)***

1. Con un destornillador de estrella (cabeza cruzada), desajuste los cuatro tornillos de la tapa del impulsor (4) y extraiga esta última
2. Quite el conjunto del impulsor (3).
3. Limpie todos los componentes con agua limpia únicamente y un cepillo pequeño no abrasivo, si es necesario. NO USE DETERGENTES U OTRAS SUSTANCIAS QUÍMICAS; podrían dañar la bomba y contaminar el estanque.
4. Ensamble todos los componentes con cuidado ***(consulte Cómo cerrar la jaula de la bomba)***.

**PowerJet 1350/5000** ***(Fig. 3)***

1. Con un destornillador de estrella (cabeza cruzada), desajuste los tres tornillos de la tapa del impulsor (4) y extraiga esta última
2. Agarre la brida para extraer el conjunto del impulsor (3). Este procedimiento ocasionará que el aro sellador (2) se desprenda de su carcasa.
3. Limpie todos los componentes con agua limpia únicamente y un cepillo pequeño no abrasivo, si es necesario. NO USE DETERGENTES U OTRAS SUSTANCIAS QUÍMICAS; podrían dañar la bomba y contaminar el estanque.
4. Ensamble todos los componentes con cuidado ***(consulte Cómo cerrar la jaula de la bomba)***. Para hacerlo, en primer lugar, coloque el conjunto del impulsor y, a continuación, el aro sellador en su carcasa correspondiente. Cerciórese de que el cojinete, la boquilla y la junta tórica del impulsor estén correctamente colocados en la parte inferior del recinto del impulsor.

**PowerJet 2000/7600, 2400/9000 y 2900/11000** ***(Fig. 3)***

1. Con un destornillador de estrella (cabeza cruzada), desajuste los cuatro tornillos de la tapa del impulsor (4) y extraiga esta última
2. Con un destornillador de cabeza plana, levante cuidadosamente el conjunto del impulsor.
3. Limpie todos los componentes con agua limpia únicamente y un cepillo pequeño no abrasivo, si es necesario. NO USE DETERGENTES U OTRAS SUSTANCIAS QUÍMICAS; podrían dañar la bomba y contaminar el estanque.
4. Ensamble cuidadosamente todos los componentes ***(consulte Cómo cerrar la jaula de la bomba)***, y cerciórese de que el cojinete, la boquilla y la junta tórica del impulsor estén correctamente colocados en la parte inferior del recinto del impulsor.

## REEMPLAZO DE LA BOQUILLA Y LA JUNTA TÓRICA

(Paquete de repuesto no incluido. Pieza n.° PT466).

**Para los modelos PowerJet 1350/5000, 2000/7600, 2400/9000 y 2900/11000 únicamente.**
Si bien la boquilla está hecha de un material muy resistente, tiende a desgastarse en ciertas condiciones. Es por esto que se recomienda reemplazarla siempre que se reemplace el impulsor. Siga las instrucciones que se incluyen en el paquete de piezas de repuesto. Una vez que haya reemplazado la boquilla y la junta tórica, ensamble todas las piezas con cuidado (consulte la Fig. 3 y Cómo cerrar la jaula de la bomba).

## CÓMO CERRAR LA JAULA DE LA BOMBA *(Fig. 10)*

Coloque la bomba dentro de la mitad inferior de la jaula. Asegúrese de que la bomba esté colocada en la misma dirección que se indica en el pictograma de la parte inferior interna de la jaula de la bomba (A). Asegúrese de que el cable eléctrico se apoye correctamente dentro del hueco ubicado en la mitad inferior de la jaula.

Cierre la jaula completamente y cerciórese de que ambas mitades estén totalmente alineadas.

Trabe los pasadores pivotantes como se explica en la sección Cómo abrir y cerrar la jaula de la bomba (D).

Corrobore que la jaula de la bomba esté debidamente trabada y que el cable eléctrico se apoye correctamente en su lugar antes de levantar la bomba o ponerla en funcionamiento (G).

## LOCALIZACIÓN Y CORRECCIÓN DE PROBLEMAS

**LA BOMBA TIENE POCO CAUDAL**

- Compruebe que la jaula de la bomba esté limpia.
- Verifique que la manguera no esté bloqueada.
- Controle que la bomba no presente suciedad ni desechos.

**LA BOMBA NO TIENE CAUDAL**

- Compruebe que haya suministro eléctrico.
- Verifique el fusible (mercado del Reino Unido únicamente) y el cableado.
- Compruebe que el enchufe esté correctamente conectado al receptáculo/tomacorriente eléctrico.
- Compruebe que la jaula de la bomba esté limpia.
- Verifique que la manguera no esté bloqueada.
- Controle que la jaula de la bomba, los orificios y la bomba no presenten suciedad, desechos ni obstrucciones.
- Cerciórese de que la bomba o el filtro PowerFlo estén completamente sumergidos en el agua.
- Verifique y regule las dos válvulas de control ubicadas a los lados del deflector.

**EFECTO DE FUENTE DEFICIENTE**

- Compruebe que el chorro de la fuente esté limpio.
- Verifique y regule las dos válvulas de control ubicadas a los lados de la válvula de derivación.

## ACONDICIONAMIENTO DE LA BOMBA PARA EL INVIERNO

1. Desenchufe la bomba y extráigala del estanque.
2. Suavemente, restriegue la suciedad y los desechos con un cepillo de nilón suave.
3. Destrabe los pasadores pivotantes para abrir la jaula y extraer la bomba.
4. Limpie minuciosamente la bomba y la jaula, según indican las instrucciones de este manual.
5. Además, remoje el eje y el recinto del impulsor en vinagre blanco durante 24 horas, luego, enjuáguelos con agua. Este procedimiento eliminará el calcio y demás depósitos minerales del eje del impulsor. Si no se eliminan estos depósitos, es posible que ocasionen el atascamiento y la rotura del eje cuando se encienda la bomba nuevamente.
6. Lubrique todas las juntas herméticas con lubricante de silicona Laguna (se vende por separado/PT595).
7. Guarde el aparato en el interior para obtener mejores resultados. No guarde la bomba donde haya temperaturas bajo cero.
8. Cuando vuelva a utilizar el estanque o la decoración acuática en la primavera, sumerja la bomba en el estanque durante 1 hora antes de ponerla en funcionamiento.

**PARA REGISTRAR SU GARANTÍA O PARA OBTENER MÁS INFORMACIÓN, VISITE WWW.HAGEN.COM.**

**GARANTÍA** – Esta bomba tiene una garantía por defectos en el material o en la fabricación por un período de tres (3) años a partir de la fecha de compra. Esta garantía sólo es válida en condiciones normales de funcionamiento para las cuales la bomba está destinada. Las bombas serán reparadas o reemplazadas según el criterio del fabricante, sin costo alguno. La garantía no se aplica a los aparatos que hayan sido sometidos a uso indebido, negligencia, maltrato, daño accidental o daño causado por un empaque defectuoso o por maltrato durante el transporte. Esta garantía no cubre el desgaste normal de las piezas y no se aplica a los aparatos que hayan sido utilizados con fines comerciales. Esta garantía se limita únicamente a la bomba. La garantía no cubre las bombas que no hayan recibido limpiezas o mantenimientos periódicos de rutina tal como se describe en la guía del usuario. El motor se sella en fábrica con una resina de epoxi; el maltrato anulará la garantía. Se debe acceder a la carcasa del impulsor para su mantenimiento regular. La garantía no cubre el impulsor. No se asume ninguna responsabilidad en relación con la pérdida o daños de los animales de cría o de la propiedad personal independientemente de qué los ocasione. Esta garantía no afecta sus derechos establecidos por ley. Esta garantía no cubre daños ni defectos causados o generados a partir del envío del producto o de reparaciones, alteraciones o mantenimiento hechos al producto o a cualquiera de sus piezas por una persona no autorizada por Rolf C. Hagen Inc.

## RECICLAJE

Este artículo lleva el símbolo de clasificación selectiva para residuos de aparatos electrónicos y eléctricos (WEEE). Esto significa que el producto debe manipularse según la Directiva Europea 2002/96/EC para ser reciclado o desmantelado para disminuir el impacto ambiental. Para obtener más información, póngase en contacto con las autoridades locales o regionales. Los productos electrónicos que no son parte de este proceso selectivo son considerados potencialmente riesgosos para la salud humana y el medio ambiente debido a la presencia de sustancias peligrosas.

## DEUTSCH

Wasserfall- und Filterpumpe
Nur zur Verwendung als Tauchpumpe in Süßwasser
Lesen Sie diese Hinweise vor Montage und Inbetriebnahme sorgfältig durch.

# WICHTIGE SICHERHEITSHINWEISE

**WARNUNG** – Um Verletzungen zu vermeiden, sind u.a. die folgenden grundlegenden Sicherheitsmaßnahmen zu beachten:

**1. LESEN UND BEFOLGEN SIE ALLE SICHERHEITSHINWEISE** sowie alle wichtigen auf dem Gerät angebrachten Hinweise, bevor Sie das Gerät in Betrieb nehmen. Die Nichtbeachtung dieser Hinweise kann Schäden am Gerät oder Verletzungen nach sich ziehen.

2. **GEFAHR!** – Da elektronisches Teichzubehör im bzw. am Wasser eingesetzt wird, ist mit besonderer Sorgfalt vorzugehen, um die Möglichkeit eines Stromschlags auszuschließen. Sollte eine der folgenden Situationen auftreten, versuchen Sie nicht, die entsprechenden Reparaturen selbst durchzuführen. Sofern noch eine Garantie besteht, bringen Sie das Gerät in das Geschäft zurück, wo Sie es gekauft haben:
   **A.** Falls das Gerät irgendwelche Anzeichen eines ungewöhnlichen Wasseraustritts aufweist oder falls die Fehlerstromschutzeinrichtung (FI-Automat) sich ausschaltet, ziehen Sie den Netzstecker und entfernen Sie die Pumpe aus dem Wasser.
   **B.** Überprüfen Sie das Gerät nach der Montage sorgfältig. Es sollte nicht an das Stromnetz angeschlossen werden, falls Wasser auf Teile gelangt ist, für die dies nicht vorgesehen ist.
   **C.** Nehmen Sie kein Gerät in Betrieb, an dem Kabel oder Netzstecker Beschädigungen aufweisen, an dem Betriebsstörungen aufgetreten sind oder das in irgendeiner Weise starken Erschütterungen (etwa durch Herunterfallen des Geräts) ausgesetzt oder anderweitig beschädigt wurde. Das Stromkabel an diesem Gerät lässt sich nicht ersetzen. Bei Beschädigung des Kabels ist das Gerät zu entsorgen. Niemals Kabel durchschneiden.
3. **WARNUNG** – Sorgfältige Aufsicht ist notwendig, wenn ein Gerät von Kindern oder in der Nähe von Kindern benutzt wird. Das Gerät ist nicht für den Gebrauch durch Personen (einschließlich Kindern) mit eingeschränkten körperlichen, sensorischen oder geistigen Fähigkeiten oder durch Personen mit wenig Erfahrung im Umgang mit technischen Geräten geeignet, außer wenn diese Personen vor der Nutzung des Gerätes entsprechende Bedienungsanweisungen erhalten oder sie unter Aufsicht einer Person stehen, die für ihre Sicherheit verantwortlich ist. Kinder sollten stets beaufsichtigt werden, damit sie nicht mit dem Gerät herumspielen.
4. Um Verletzungen zu vermeiden, berühren Sie keine sich bewegenden oder heißen Teile.
5. **ACHTUNG:** Vor Eintauchen der Hände ins Wasser, An- oder Abbau von Teilen oder während der Montage oder Wartung unbedingt Netzstecker aller Geräte innerhalb des Teiches ziehen. Ziehen Sie immer den Netzstecker, bevor Sie das Gerät ins Wasser eintauchen bzw. aus dem Wasser herausnehmen. Nie am Kabel ziehen, um den Netzstecker aus der Steckdose zu ziehen, sondern Netzstecker umfassen und daran ziehen. Netzstecker ziehen, wenn Geräte nicht in Benutzung sind. Nie die Pumpe am Kabel anheben. Verwenden Sie den vorgesehenen Griff.
6. **ACHTUNG:** Dies ist eine Teichpumpe für Süßwasser, die unter Wasser getaucht werden muss. Diese Pumpe wurde ausschließlich für die Verwendung mit Wasser und in Zierteichen getestet. Verwenden Sie diese Pumpe nicht für Zwecke, für die sie nicht vorgesehen ist (d.h. verwenden Sie sie nicht in Schwimmbecken, Badezimmern, usw.). Die Verwendung von nicht durch den Hersteller empfohlenen oder verkauften Anbauteilen kann die Sicherheit beeinträchtigen.
   • Verwenden Sie diese Pumpe nicht in Schwimmbecken oder anderen Situationen, in denen sich Menschen im Wasser aufhalten.
   • Diese Pumpe eignet sich für die Verwendung bei Wassertemperaturen bis zu 35 °C.
   • Verwenden Sie diese Pumpe nicht mit brennbaren oder trinkbaren Flüssigkeiten.
7. Montieren oder lagern Sie das Gerät nicht an Orten, wo es dem Wetter oder Temperaturen von unter dem Gefrierpunkt ausgesetzt ist. Entfernen Sie die Pumpe und lagern Sie sie an einem geschützten Ort. Schützen Sie die Pumpe vor direkter Sonneneinstrahlung. Das Material zeichnet sich durch eine hohe Widerstandsfähigkeit gegenüber Sonnenlicht aus, aber direkte Sonneneinstrahlung kann den Motor überhitzen und den Alterungsprozess der Isolierung beschleunigen.
8. **WICHTIG:** Diese Pumpe darf erst in Betrieb genommen werden, wenn die Pumpeneinheit innerhalb des Pumpenkorbs ordnungsgemäß verschlossen ist und nachdem Sie überprüft haben, dass der Korb mit der am Griff oder außerhalb der Einheit befindlichen Feststellschraube sicher befestigt wurde. Der Einlasskorb muss am Einlass der Pumpe befestigt sein.
9. Falls die Verwendung eines Verlängerungskabels erforderlich ist, achten Sie darauf, dass die Verbindung wasserdicht und staubdicht ist. Verwenden Sie ein Kabel mit einer angemessenen Leistungsstärke. Kabel, die auf weniger Ampere oder Watt ausgelegt sind als das Gerät, können überhitzen. Achten Sie darauf, das Verlängerungskabel so zu verlegen, dass man nicht darüber stolpert oder es herauszieht.
10. **WICHTIG:** Die elektrischen Verbindungen müssen in Übereinstimmung mit den Daten auf dem Leistungsetikett durchführt werden. Das Gerät kann nur in Betrieb genommen werden, wenn es ordnungsgemäß installiert wurde. Die elektrische Sicherheit ist nur garantiert, wenn das Gerät mit einer Fehlerstrom-Schutzeinrichtung verbunden ist, die einen Ansprech-Fehlerstrom nicht über 30 mA hat.
11. **WARNUNG** – Risiko eines elektrischen Schlages – Dieses Gerät ist mit einem 3-Leiter-Kabel ausgerüstet und muss geerdet werden. Das Gerät ist mit einem Schuko-Stecker ausgestattet. Um das Risiko eines elektrischen Schlages zu reduzieren, achten Sie darauf, dass es mit einer Steckdose mit einer geerdeten Fehlerstrom-Schutzeinrichtung oder mit einem metallischen Elektroinstallationsrohr verbunden ist. Die Steckdose muss mit einer Fehlerstrom-Schutzeinrichtung mit 30mA ausgestattet sein.

# BEWAHREN SIE DIESE ANLEITUNG AUF

# HINWEISE ZUR MONTAGE DER PUMPE

## ALLGEMEINE INFORMATIONEN

PowerJet Pumpen sind dafür konzipiert, eine kraftvolle Wasserzirkulation zu erzeugen, wie sie Voraussetzung für Springbrunnen und Wasserfälle ist. Fließendes Wasser ist nicht nur ein angenehmer Anblick, sondern fördert außerdem die Sauerstoffanreicherung des Teichwassers und gewährleistet so förderliche Lebensbedingungen für Fische und Pflanzen. **Die Pumpe ist ausschließlich auf die Umwälzung von sauberem Wasser ausgelegt und ist kein Teichfilter.**

Der Pumpenmotor ist innerhalb eines einzigartig geformten Korbs angebracht, der dafür konzipiert wurde, Feststoffe fernzuhalten, die sonst Pumpe und Springbrunnendüsen verstopfen könnten. Diese einzigartige Blockierfunktion verlängert die zuverlässige Betriebsdauer. **Die Pumpe darf nie ohne ihren Korb verwendet werden.**

Für einen optimalen Betrieb positionieren Sie die Pumpe an der tiefsten Stelle im Teich. Sie muss mindestens 20 cm unter Wasser liegen. Um zu verhindern, dass die Pumpe Schmutz direkt vom Teichboden ansaugt, empfehlen wir, dass Sie sie erhöht auf einer ebenen, flachen Fläche montieren. Gegebenenfalls können Sie die Pumpe mittels der schlüssellochförmigen Schlitze im Korbboden auf einem festen Sockel befestigen. Der Korbboden ist so geformt, dass ein schnelles Befestigen am bzw. Lösen vom Sockel ermöglicht wird (Abb. 5). Verwenden Sie die Schablone (Abb. 5A), um die genaue Position der Schrauben auf dem Sockel festzulegen. Achten Sie darauf, dass der Sockel erhöht, robust und sicher sein muss.

Vergewissern Sie sich, dass die Daten auf dem (auf der Pumpe angebrachten) Typenschild mit denen der Stromversorgung übereinstimmen. Die elektrische Installation und Verkabelung muss den Sicherheitsvorschriften Ihrer Gegend entsprechen. Falls Sie sich unsicher sind, beauftragen Sie einen qualifizierten Elektriker mit der Verkabelung. Das Stromkabel ist gegen jede Art von Gegenständen, die es beschädigen könnten, abzusichern. Die Steckdose muss an einem trockenen, geschützten und leicht zugänglichen Ort angebracht sein.

**ACHTUNG! Vor Montage, Reparatur oder Wartung des im Wasser befindlichen Geräts sind unbedingt die Netzstecker aller Geräte innerhalb des Teiches zu ziehen.**

**WICHTIG: Um einen optimalen Pumpenbetrieb zu gewährleisten, verwenden Sie jeweils einen Schlauch mit größtmöglichem Innendurchmesser. Vermeiden Sie scharfe Schlauchkrümmungen; sanfte Biegungen sind vorzuziehen.**

## MONTAGE *(Abb. 4)*

**WARNUNG: Pumpe erst nach vollständiger und ordnungsgemäßer Montage ans Stromnetz anschließen.**

1. Stecken Sie das Teleskopsteigrohr (9) in die entsprechende Aufnahmehalterung des Verteilerventils (8).
2. Stecken Sie die Springbrunnendüse (11 oder 12) oben auf das Teleskopsteigrohr (9).
3. Stecken Sie das Verteilerventil (8) komplett mit Teleskopsteigrohr (9) und der Springbrunnendüse (11 oder 12) auf die Austrittsöffnung der Pumpe. Vergewissern Sie sich dabei, dass der „Klick & Fertig"-Schnappverbinder richtig einrastet.
4. Falls Sie einen Unterwasserfilter installieren (separat erhältlich), beachten Sie bitte den nachfolgenden Abschnitt **„Verlängerung der Lebensdauer der Pumpe durch Einsatz eines PowerFlo Unterwasserfilters“**. Falls Sie die Rückspülfunktion verwenden, um von Zeit zu Zeit den Pumpenkorb auszuspülen, beachten Sie bitte den Absatz **„Spülen des Pumpenkorbs“**.
5. Platzieren Sie die Pumpe im Teich und vergewissern Sie sich, dass sie vollständig eingetaucht und sicher auf einer festen, ebenen und erhöhten Plattform montiert ist. Falls erforderlich, verwenden Sie die schlüssellochförmigen Schlitze am Pumpenboden, um das Gerät auf einem sicheren Sockel zu befestigen (dies sorgt dafür, das das Teleskopsteigrohr gerade nach oben steht). Beim Befestigen bzw. Lösen der Pumpe ist besondere Sorgfalt erforderlich.
6. Sie können die Höhe der Springbrunnendüse (11 oder 12) anpassen, indem Sie das Teleskopsteigrohr (9) aufwärts oder abwärts bewegen.
7. Um die Höhe der Springbrunnendüsen weiter zu vergrößern, können Sie ein zusätzliches Verlängerungsrohr anbringen (nicht im Lieferumfang enthalten; Art.-Nr. PT-645). Nicht anwendbar auf Modell 600/2200.
8. Um die zusätzliche Austrittsöffnung des Verteilerventils dafür zu nutzen, Wasser an einen Wasserfall, PowerClear UV-Sterilisator oder ein anderes Gerät umzuleiten, bringen Sie mit Hilfe eines „Klick & Fertig"-Schnappverbinders einen flexiblen Schlauch (nicht im Lieferumfang enthalten) am Seitenaustritt des Verteilerventils an. Falls Sie einen „Klick & Fertig“ Universal-Schnappverbinder (15) verwenden, schneiden Sie ihn mit einer kleinen Metallsäge auf die erforderliche Größe zurecht, damit der Schlauch richtig passt und Sie die bestmögliche Pumpleistung erzielen.
9. Der Wasserzufluss zur Springbrunnendüse und zur Austrittsöffnung für den Wasserfall lässt sich separat mittels der beiden an den Seiten des Verteilerventils (8) befindlichen Kontrollventile regeln.

## ÖFFNEN UND SCHLIESSEN DES PUMPENKORBS *(Abb. 6)*

Die obere und die untere Hälfte des Pumpenkorbs sind durch drehbare Befestigungsstifte miteinander verbunden. Verwenden Sie einen normalen Schlitzschraubendreher (5 mm bis 8 mm), um Folgendes zu tun:

Um den Pumpenkorb zu öffnen, drehen Sie den Befestigungsstift um 90º gegen den Uhrzeigersinn, um den Stift zu lösen. Um den Pumpenkorb zu schließen, drücken Sie den Befestigungsstift behutsam nach unten und drehen Sie ihn um 90º im Uhrzeigersinn, um den Stift zu befestigen.

## PUMPENBETRIEB

Nachdem Sie die Pumpe vollständig installiert haben, können Sie sie in Betrieb nehmen, indem Sie den Netzstecker in die Steckdose stecken.

## VERLÄNGERUNG DER LEBENSDAUER DER PUMPE DURCH EINSATZ EINES POWERFLO UNTERWASSERFILTERS

(Verbindungszubehör und Filter sind separat erhältlich)

Um die Reinigungshäufigkeit zu verringern und die Lebensdauer der Pumpe zu erhöhen, können Sie den Hauptpumpenkorb an einen Laguna Unterwasserfilter (PT-505) anschließen. Die Installation eines Filters verlängert nicht nur die Lebensdauer der Pumpe, sondern verbessert außerdem die Wasserqualität Ihres Teiches.

1. Zum Öffnen des Pumpenkorbs entriegeln Sie die drehbaren Befestigungsstifte ***(Abb. 6)***.
2. Der Pumpenkorb verfügt über einen vorgekerbten Bereich ***(Abb. 7)***, der mit einem geeigneten Schneidewerkzeug auszuschneiden ist.
3. Führen Sie einen Fernadapter (10) (separat erhältlich) in die so geschaffene Öffnung auf der Rückseite des Pumpenkorbs ein.
4. Schließen Sie den Korb und achten Sie dabei darauf, dass beide Hälften ordnungsgemäß auf Deckung gebracht und miteinander verkuppelt sind. Verriegeln Sie diese dann mit den drehbaren Befestigungsstiften ***(Abb. 6)*** am Gerät.
5. Verbinden Sie den Pumpenkorb mit einem flexiblen Schlauch (nicht enthalten), der mit einem „Klick & Fertig“-Schlauchverbinder verbunden ist, mit dem Filter.

**WICHTIG: Während des Pumpenbetriebs muss der Unterwasserfilter immer vollständig in Wasser eingetaucht sein, um zu vermeiden, dass Luft in die Pumpe gesaugt wird und diese beschädigt. Achten Sie außerdem darauf, dass der Pumpenkorb sicher verschraubt ist, bevor Sie die Pumpe hochheben oder in Betrieb nehmen.**

## SPÜLEN DES PUMPENKORBS *(siehe Abb. 8)*

(Verbindungszubehör und Filter sind separat erhältlich)

Das Rückspülsystem ermöglicht Ihnen den Anschluss eines Gartenschlauchs, um Schmutz und Verunreinigungen, die sich auf der Oberfläche des Pumpenkorbs abgelagert haben, teilweise zu entfernen. Diese Funktion gewährleistet die zeitweise Wiederherstellung des Wasserflusses durch die Pumpe und führt dem Teich außerdem neues Wasser zu. Verwenden Sie den Fernadapter (10) und den Gartenschlauchadapter (13), um einen Gartenschlauch an den Pumpenkorb anzuschließen. Schließen Sie das andere Ende des Schlauches an einen Wasserhahn an. Trennen Sie den Netzstecker der Pumpe vom Stromnetz. Lassen Sie mindestens eine Minute lang das Wasser durch das Pumpengehäuse laufen. Schließen Sie die Pumpe wieder an das Stromnetz an. Falls erforderlich, wiederholen Sie den Vorgang.

**HINWEIS: Bei Zugabe von Leitungswasser geben Sie eine geeignete Menge Laguna Water Prep Dechlorinator PT861/ PT863/PT864 (separat erhältlich) in den Teich.**

## WARTUNG DER PUMPE

**WARNUNG! Vor Montage, Reparatur oder Wartung des im Wasser befindlichen Geräts sind unbedingt die Netzstecker aller Geräte innerhalb des Teiches zu ziehen. HEBEN SIE DIE PUMPE NIEMALS AN DEM KABEL NACH OBEN.**

Um eine maximale Lebensdauer Ihrer Pumpe zu gewährleisten, führen Sie die folgenden einfachen Wartungsmaßnahmen durch:

- Vergewissern Sie sich einmal pro Woche, dass die Pumpenleistung zufriedenstellend ist. Falls Sie eine Verringerung der Pumpenleistung feststellen (wie etwa eine Verringerung des Wasserdurchflusses der Pumpe oder des Wasserflusses zum Wasserfall), reinigen Sie als Erstes Pumpenkorb und Schlauch. Falls der Wasserfluss danach noch immer nicht vollständig wieder hergestellt ist, reinigen Sie das Flügelrad, die Flügelradkammer und die Flügelradabdeckung (s.u. Reinigung).
- Der Pumpenkorb ist mindestens einmal pro Monat zu reinigen.
- Wenn erforderlich, zumindest jedoch einmal pro Jahr reinigen Sie den Pumpenmotor vollständig (Flügelrad, Flügelradkammer und Flügelradabdeckung) und vergewissern Sie sich, dass sich keine Kalkablagerungen aufgebaut haben. Kalkablagerungen können den Pumpenbetrieb stark beeinträchtigen.
- Um den ordnungsgemäßen Betriebszustand der Pumpe zu erhalten, ersetzen Sie stets alle Teile, die Verschleißerscheinungen aufweisen.
- Achten Sie darauf, dass das Netzkabel nach der Wartung unbeschadet ist.
- Der Pumpenmotor hat keine durch den Anwender zu wartenden Teile. Bei Beschädigung von Motor oder Stromkabel ist die Pumpe zu entsorgen.
- Ziehen Sie im Zweifelsfall Ihren Laguna Fachhändler zurate oder wenden Sie sich an die auf der Rückseite dieser Broschüre angegebene zuständige Kundendienstabteilung.

## REINIGUNG DES PUMPENKORBS

Hauptzweck des Pumpenkorbs ist es, zu vermeiden, dass Festpartikel (oder Feststoffe) in die Pumpe gelangen und möglicherweise die Pumpe verstopfen. Es ist deshalb normal, dass sich solche Feststoffe allmählich auf der Außenseite des Korbs ansammeln und im Laufe der Zeit die Pumpenleistung verringern. Dies ist durch einen verringerten Wasserfluss zum Filter oder Wasserfall erkennbar. Um den Pumpenkorb zu reinigen und die Pumpenleistung auf ihrem ursprünglichen Niveau wieder herzustellen, unternehmen Sie einen der folgenden Schritte:

- Bürsten Sie die Verschmutzungen mit einem Besen oder einem ähnlichen Hilfsmittel von der Außenseite des Pumpenkorbs ab, ohne dabei die Pumpe aus dem Teich zu entnehmen. Die besten Ergebnisse erzielen Sie, wenn Sie entlang der Rippen des Pumpenkorbs bürsten.
- Wenn Sie das Rückspülsystem eingerichtet haben (siehe „Spülen des Pumpenkorbs“), stellen Sie die Pumpe aus und geben Sie mindestens 1 Minute lang Leitungswasser in die Pumpe, ohne die Pumpe aus dem Teich zu nehmen.
- Nehmen Sie die Pumpe aus dem Teich (die Pumpe nie am Netzkabel hochheben oder festhalten), lösen Sie die Feststellschraube ***(Abb. 6)*** und entfernen Sie die obere Hälfte des Pumpenkorbs. Reinigen Sie alle Bauteile unter fließendem Wasser aus dem Gartenschlauch. Setzen Sie alle Bauteile wieder sorgfältig zusammen.

**Bitte sicherstellen, dass der Pumpenkorb ganz geschlossen ist und das Netzkabel richtig in Position sitzt, bevor die Pumpe hochgehoben oder angeschaltet wird (siehe „Schließen des Pumpenkorbes“).**

## REINIGUNG DES FLÜGELRADS, DER FLÜGELRADKAMMER UND DER FLÜGELRADABDECKUNG DES PUMPENMOTORS *(Abb. 9)*

**ACHTUNG: Der Pumpenmotor enthält eine qualitativ hochwertige Keramikachse, die bei ordnungsgemäßer Wartung über lange Zeit einen zuverlässigen Betrieb gewährleistet. Der Umgang mit der Keramikachse während der Wartung erfordert jedoch extreme Sorgfalt. Vermeiden Sie es, die Achse fallen zu lassen oder sie zu starkem Druck auszusetzen, da dies zu Sprüngen oder Haarrissen führen kann, die einen Achsbruch während des Betriebs zur Folge haben können.**

Nehmen Sie die Pumpe aus dem Teich, lösen Sie die Feststellschrauben ***(Abb. 6)*** und entfernen Sie die obere Hälfte des Pumpenkorbs. Nehmen Sie die untere Hälfte des Pumpenkorbs von der Pumpe ab.
Befolgen Sie die Reinigungshinweise für das entsprechende Pumpenmodell:

**PowerJet 600/2200** ***(Abb. 1 + 1A)***

1. Entfernen Sie zunächst die Motorabdeckung. Entfernen Sie dann die Flügelradabdeckung (4), indem Sie sie seitlich drehen und abziehen.
2. Entfernen Sie die Flügelradbaugruppe (3).
3. Falls erforderlich, entfernen Sie die Flügelradachse (3A) mit Hilfe des mitgelieferten Werkzeugs (A-17015) ***(Abb. 1A)***.
4. Reinigen Sie alle Bauteile ausschließlich mit sauberem Wasser.

Verwenden Sie gegebenenfalls eine kleine, weiche Bürste. VERWENDEN SIE KEINE REINIGUNGSMITTEL ODER SONSTIGEN CHEMISCHEN SUBSTANZEN, die die Pumpe beschädigen und den Teich verunreinigen könnten.
5. Setzen Sie alle Bauteile wieder sorgfältig zusammen ***(siehe „Schließen des Pumpenkorbes“)***.

**PowerJet 960/4000** ***(Abb. 2)***
1. Lösen Sie die vier Schrauben auf der Flügelradabdeckung (4) mit einem Kreuzschraubendreher und nehmen Sie sie heraus.
2. Entfernen Sie die Flügelradbaugruppe (3).
3. Reinigen Sie alle Bauteile ausschließlich mit sauberem Wasser. Verwenden Sie gegebenenfalls eine kleine, weiche Bürste. VERWENDEN SIE KEINE REINIGUNGSMITTEL ODER SONSTIGEN CHEMISCHEN SUBSTANZEN, die die Pumpe beschädigen und den Teich verunreinigen könnten.
4. Setzen Sie alle Bauteile wieder sorgfältig zusammen ***(siehe „Schließen des Pumpenkorbes“)***.

**PowerJet 1350/5000** ***(Abb. 3)***
1. Lösen Sie die drei Schrauben auf der Flügelradabdeckung (4) mit einem Kreuzschraubendreher und nehmen Sie sie heraus.
2. Entfernen Sie die Flügelradbaugruppe (3), indem Sie den Flansch umfassen. Dies führt dazu, dass der Dichtungsring (2) aus seinem Gehäuse kommt.
3. Reinigen Sie alle Bauteile ausschließlich mit sauberem Wasser. Verwenden Sie gegebenenfalls eine kleine, weiche Bürste. VERWENDEN SIE KEINE REINIGUNGSMITTEL ODER SONSTIGEN CHEMISCHEN SUBSTANZEN, die die Pumpe beschädigen und den Teich verunreinigen könnten.
4. Setzen Sie alle Bauteile wieder sorgfältig zusammen ***(siehe „Schließen des Pumpenkorbes“)***. Setzen Sie zuerst das Flügelrad und dann den Dichtungsring an ihre Position im Gehäuse. Achten Sie darauf, dass das Lager, die Buchse und der O-Ring des Flügelrades ordnungsgemäß am Boden der Flügelradkammer sitzen.

**PowerJet 2000/7600, 2400/9000 und 2900/11000** ***(Abb. 3)***
1. Entfernen Sie die vier Schrauben auf der Flügelradabdeckung (4) mit einem Kreuzschraubendreher und nehmen Sie sie heraus.
2. Heben Sie das Flügelrad vorsichtig mit einem Schlitzschraubendreher heraus.
3. Reinigen Sie alle Komponenten in sauberem Wasser. Verwenden Sie dabei gegebenenfalls eine kleine, weiche Bürste. VERWENDEN SIE KEINE REINIGUNGSMITTEL ODER ANDEREN CHEMISCHEN REINIGER, die die Pumpe beschädigen und den Teich verunreinigen könnten.
4. Bauen Sie alle Komponenten vorsichtig wieder zusammen ***(siehe „Schließen des Pumpenkorbes“)***. Achten Sie darauf, dass das Lager, die Buchse und der O-Ring des Flügelrades ordnungsgemäß am Boden des Flügelradschachts sitzen.

## ERSETZEN VON LAGERBUCHSE UND O-RING

(Ersatzteil-Pack nicht im Lieferumfang enthalten. Art.-Nr. PT466).

**Nur für PowerJet Modelle 1350/5000, 2000/7600, 2400/9000 und 2900/11000.**
Obwohl die Lagerbuchse aus äußerst strapazierfähigem Material besteht, kann sie sich unter bestimmten Bedingungen abnutzen. Aus diesem Grund wird empfohlen, sie jeweils gemeinsam mit der Flügelradeinheit auszutauschen. Befolgen Sie die der Packung mit den Ersatzteilen beigefügten Hinweise. Nachdem Sie Lagerbuchse und O-Ring ersetzt haben, setzen Sie vorsichtig alle Teile wieder zusammen (siehe Abb. 3 & „Schließen des Pumpenkorbes“).

## SCHLIESSEN DES PUMPENKORBES *(Abb. 10)*

Legen Sie die Pumpe in die untere Hälfte des Korbes. Achten Sie darauf, dass die Pumpe so wie auf dem Piktogramm im Inneren des Pumpenkorbes gezeigt positioniert wird (A). Stellen Sie sicher, dass das Netzkabel richtig in dem Schlitz in der unteren Hälfte des Korbes sitzt.

Schließen Sie den Korb vollständig. Überprüfen Sie, ob beide Hälften richtig aufeinander sitzen. Ziehen Sie die drehbaren Befestigungsstifte fest wie in Abschnitt „Öffnen und Schließen des Pumpenkorbes“ erklärt (D).

Überprüfen Sie, bevor Sie die Pumpe anheben oder in Betrieb nehmen, ob der Pumpenkorb sicher verschlossen ist und ob das Netzkabel richtig liegt (G).

## PROBLEMBEHEBUNG

### GERINGER PUMPENDURCHFLUSS
- Überprüfen Sie, ob der Pumpenkorb sauber ist.
- Untersuchen Sie den Schlauch auf Verstopfungen.
- Vergewissern Sie sich, dass die Pumpe frei von Schmutz und Verunreinigungen ist.

### KEIN PUMPENDURCHFLUSS
- Prüfen Sie, ob der Strom angeschaltet ist.
- Überprüfen Sie die Sicherung (nur in GB) und die Verkabelung.
- Prüfen Sie, ob der Netzstecker ordnungsgemäß mit der Steckdose verbunden ist.
- Überprüfen Sie, ob der Pumpenkorb sauber ist.
- Untersuchen Sie den Schlauch auf Verstopfungen.
- Vergewissern Sie sich, dass der Pumpenkorb, die Löcher und die Pumpe frei von Schmutz, Ablagerungen und anderen Blockierungen sind.
- Prüfen Sie, ob die Pumpe oder der PowerFlo Filter vollständig unter Wasser getaucht sind.
- Überprüfen Sie die beiden Kontrollventile an beiden Seiten des Verteilers und passen Sie sie gegebenenfalls an.

### SCHWACHER FONTÄNENSTRAHL
- Überprüfen Sie, ob die Springbrunnendüse sauber ist.
- Überprüfen Sie die beiden Kontrollventile an beiden Seiten des Verteilers und passen Sie sie gegebenenfalls an.

## SO MACHEN SIE IHRE PUMPE WINTERFEST

1. Ziehen Sie den Netzstecker ab und entfernen Sie die Pumpe aus dem Teich.
2. Säubern Sie die Pumpe behutsam mit einer weichen Nylonbürste von Schmutz und Verunreinigungen.
3. Öffnen Sie den Pumpenkorb durch Entriegeln der drehbaren Befestigungsstifte und nehmen Sie die Pumpe aus dem Korb heraus.
4. Reinigen Sie Pumpe und Korb sorgfältig gemäß den in dieser Bedienungsanleitung enthaltenen Hinweisen.
5. Lassen Sie zusätzlich Flügelradachse und Flügelradkammer für 24 Stunden in Weißweinessig einweichen und spülen Sie sie anschließend mit Wasser. Dies hilft, die Flügelradachse von Kalk und anderen Mineralablagerungen zu befreien. Falls diese Ablagerungen nicht entfernt werden, kann dies dazu führen, dass die Achse bei erneuter Inbetriebnahme der Pumpe blockiert und bricht.
6. Schmieren Sie alle Dichtungen mit Laguna Silikon (nicht im Lieferumfang enthalten; Art.-Nr. PT595).
7. Lagern Sie die Pumpe möglichst im Haus. Lagern Sie die Pumpe nicht bei Temperaturen unter dem Gefrierpunkt.
8. Wenn Sie Ihren Teich oder Ihr Wasserspiel im Frühjahr wieder in Betrieb setzen, tauchen Sie die Pumpe vor Inbetriebnahme eine Stunde lang im Teich unter Wasser.

**WENN SIE SICH ZU GEWÄHRLEISTUNGSZWECKEN ON-LINE REGISTRIEREN MÖCHTEN ODER WENN SIE WEITERE INFORMATIONEN ZU DIESEM ODER EINEM ANDEREN PRODUKT WÜNSCHEN, GEHEN SIE AUF WWW.HAGEN.COM ODER WWW.HAGENSERVICE.DE.**

**GEWÄHRLEISTUNG** – Wir gewährleisten Ihnen, dass die Pumpe bei normaler Verwendung für die Dauer von 3 Jahren ab dem Zeitpunkt des Erwerbs von Material- bzw. Verarbeitungsfehlern frei ist. Sollte dies nicht der Fall sein, verpflichtet sich der Hersteller nach seinem alleinigen Ermessen zur Reparatur oder zum Ersatz der Einheit. Diese Gewährleistung erstreckt sich nicht auf Geräte, die unsachgemäßer oder fahrlässiger Verwendung oder Manipulationen ausgesetzt wurden oder die durch Unfall beschädigt wurden. Eine Haftung für Verluste oder Schäden an Tierbestand oder persönlichem Eigentum ist unabhängig von ihrer Ursache ausgeschlossen. Diese Gewährleistung bezieht sich nicht auf den normalen Verschleiß der Teile oder auf Geräte, die kommerziell genutzt wurden. Diese Gewährleistung bezieht sich ausschließlich auf die Pumpeneinheit. Diese Gewährleistung bezieht sich ausschließlich auf Pumpen, die gemäß den Angaben in der Bedienungsanleitung regelmäßig gereinigt und gewartet wurden. Der Motor wurde in der Fabrik mit einem Epoxidharz versiegelt. Bei Manipulation dieser Versiegelung erlischt der Gewährleistungsanspruch. Das Flügelradgehäuse sollte für die Routinewartung stets zugänglich sein. Die Gewährleistung bezieht sich nicht auf das Flügelrad und nicht auf Geräte, die von einer Person repariert oder verändert wurden, die nicht von Hagen Deutschland GmbH & Co. KG dazu berechtigt wurde.

## RECYCLING

Dieses Symbol steht für die getrennte Entsorgung von elektrischen und elektronischen Artikeln (WEEE). Das bedeutet, dass diese Produkte gemäß der europäischen Richtlinie 2002/96/EC recycelt oder demontiert werden müssen, um Umweltschäden zu minimieren. Wenden Sie sich für weitere Informationen an die zuständigen Behörden. Elektronische Produkte, die nicht der Abfalltrennung unterzogen werden, sind potenziell gefährlich für die Umwelt und für die menschliche Gesundheit, da sie gefährliche Substanzen enthalten können.

**PORTUGUÊS**

Kit de bomba de fonte e de cascata – Apenas para utilização em água doce e submersível – Leia cuidadosamente antes da instalação e colocação em funcionamento

# INSTRUÇÕES IMPORTANTES DE SEGURANÇA

**AVISO** - Para evitar ferimentos, deve seguir as precauções básicas de segurança, incluindo as seguintes:

# 1. LEIA E SIGA TODAS AS INSTRUÇÕES DE SEGURANÇA

E todas as advertências importantes relativas à utilização e manutenção deste equipamento. Desrespeitar esta advertência pode resultar em danos na bomba ou em ferimentos pessoais.

2. **PERIGO** - Para evitar possíveis choques eléctricos, deve ter cuidados especiais, uma vez que é utilizada água no equipamento para lagos. Relativamente a cada uma das seguintes situações, não tente efectuar reparações por si próprio; devolva o equipamento ao local onde ele foi adquirido se este ainda se encontrar na garantia:
   - **A.** Se o equipamento apresentar qualquer sinal de fugas de água anormais ou se o RCD (ou GFCI - Interruptor de Corrente Com Falhas de Ligação à Terra) desligar, desligue o cabo de alimentação da fonte de alimentação e retire a bomba da água.
   - **B.** Examine o equipamento com cuidado após a instalação. Não deve ser ligado à tomada se encontrar água em peças que não foram concebidas para ficarem molhadas.
   - **C.** Não utilize o equipamento se este tiver uma ficha ou um cabo danificado, se funcionar de forma errada, se o deixar cair ou se estiver danificado de alguma forma. O cabo de alimentação deste equipamento não pode ser substituído; se o cabo estiver danificado, deve eliminar o equipamento. Nunca corte o cabo de alimentação.
3. **AVISO** – É necessária supervisão quando o equipamento é utilizado por crianças ou junto das mesmas. Este equipamento não deve ser utilizado por pessoas (incluindo crianças) com capacidades físicas, sensoriais e mentais reduzidas ou com falta de experiência e conhecimento, excepto sob supervisão ou caso tenham recebido instruções de utilização do equipamento por alguém responsável pela sua segurança. As crianças devem ser supervisionadas para garantir que não brincam com o equipamento.
4. Para evitar ferimentos, não toque nas peças móveis ou quentes.
5. **CUIDADO** – Desligue sempre a alimentação eléctrica de todos os equipamentos do lago antes de colocar as mãos na água, antes de colocar ou retirar peças e durante a instalação, manutenção ou manuseamento do equipamento. Ao colocar ou retirar a bomba da água desligue sempre a ficha de alimentação principal. Nunca puxe um cabo com força para retirar uma ficha da tomada.
   Agarre a ficha e puxe-a para retirá-la da tomada. Desligue sempre da tomada eléctrica o equipamento quando não o estiver a utilizar. Nunca eleve a Bomba pela sua cablagem. Utilize a pega da unidade.
6. **ATENÇÃO** - Esta é uma bomba de lago para utilização apenas em água doce, de modo submersível e em casa. Esta bomba foi apenas avaliada para a utilização com água e em lagos ornamentais. Não utilize esta bomba para uma finalidade para a qual não foi concebida (por ex., não utilize em piscinas, casas de banho, etc.). A utilização de acessórios não recomendados ou vendidos pelo fabricante do equipamento pode provocar uma situação de insegurança.
   - Não utilize esta bomba em piscinas ou noutras situações onde haja pessoas dentro de água;
   - Esta bomba deve ser utilizada com uma temperatura da água até 35 °C;
   - Não utilize esta bomba com líquidos inflamáveis ou potáveis.
7. Não instale nem guarde o equipamento em locais expostos ao mau tempo ou a temperaturas abaixo dos 0 °C. Remova e armazene a bomba num local protegido. Proteja também a bomba da exposição directa à luz solar. Os materiais possuem uma grande estabilidade perante a exposição solar mas raios directos poderão sobreaquecer o motor e acelerar o envelhecimento do isolamento.
8. **IMPORTANTE** - Esta bomba pode apenas ser operada quando estiver correctamente instalada no interior da caixa e quando a caixa estiver fixa com segurança com os parafusos de fixação localizados na pega da bomba ou no exterior da caixa com um filtro de entrada fixo na entrada da bomba. Certifique-se de que a bomba está instalada com segurança antes de a operar. Não deixe que a bomba funcione a seco. A bomba deve estar totalmente imersa na água. Esta bomba nunca deve funcionar fora da água.
9. Se for necessário um cabo de extensão, assegure que a ligação é à prova de água e pó. Deve utilizar um cabo com classificação apropriada. Um cabo com capacidade de amperes ou watts inferior à do equipamento pode sobreaquecer. Deverá ter cuidado ao colocar o cabo de alimentação, de forma a que ninguém o puxe ou tropece sobre o mesmo. A ligação deve ser efectuada por um instalador eléctrico qualificado.
10. **IMPORTANTE** - A ligação eléctrica deve estar em conformidade com os dados da etiqueta de classificação; o equipamento apenas pode ser utilizado depois de ter sido correctamente instalado. A segurança eléctrica só é garantida quando o produto estiver ligado a um dispositivo de corrente residual (RCD) ou Interruptor de Circuito Com Falhas de Ligação à Terra (GFCI) com uma corrente de funcionamento residual nominal não superior a 30 mA.
11. **AVISO** – Risco de electrocussão. Este equipamento possui um cabo de 3 fios com ligação à terra (ficha de 3 pinos). Esta ficha só irá encaixar numa tomada eléctrica adequada para uma ficha de 3 pinos. Esta é uma função de segurança. Se a ficha não encaixar na tomada, contacte um electricista para substituir a tomada. Não tente ignorar a peça do pino de ligação à terra da ficha de 3 pinos que lhe permite maior segurança. Certifique-se de que o equipamento apenas está ligado a uma tomada correctamente ligada à terra, equipada com RCD ou GFCI e com uma capacidade de 30 mA.

# GUARDE ESTAS INSTRUÇÕES PARA REFERÊNCIA FUTURA

# INSTRUÇÕES DE INSTALAÇÃO DA BOMBA

## INFORMAÇÕES GERAIS

As bombas PowerJet foram concebidas para criar uma circulação de água potente, a qual é essencial para a criação de fontes e de cascatas. Para além de ser agradável à vista, o fluxo de água contribui para a oxigenação da água do lago beneficiando assim os peixes e as plantas do lago. **A bomba foi concebida apenas para efectuar a circulação de água limpa, não constituindo um filtro para lagos.**

O motor da bomba fica encaixado numa caixa com um formato único e concebida para bloquear a entrada de quaisquer sólidos que possam potencialmente entupir a bomba e os jactos da fonte. Esta função única de bloqueio garante um período alargado de funcionamento fiável. **A bomba nunca deve ser utilizada sem a sua caixa.**

Para melhorar a operação, coloque a bomba no local mais profundo do lago. No mínimo, esta deverá ser colocada a uma profundidade de aproximadamente 8 polegadas ou 20 cm. Para evitar que a sujidade do fundo do lago seja sugada directamente pela bomba, recomendamos que a instale numa superfície elevada, plana e nivelada. Se necessário, pode prender a bomba numa base fixa utilizando as ranhuras em forma de fechadura localizadas no fundo da caixa, cujo formato permite um engate/desengate rápido da bomba da sua base. (Fig. 5) Utilize o modelo (Fig. 5A) para determinar a posição exacta dos parafusos na base fixa. Note que a base deve ser elevada, sólida e segura.

Certifique-se de que as informações na etiqueta de classificação (localizada na bomba) correspondem à fonte de alimentação. A instalação eléctrica e cablagem devem estar em conformidade com as normas de segurança na sua área. Se não tiver a certeza, peça a um electricista qualificado para efectuar a ligação. O cabo eléctrico tem de ser protegido contra quaisquer objectos que possam potencialmente danificá-lo. O receptáculo/tomada eléctrica devem estar localizados num local seco, protegido e de acesso fácil.

**AVISO: Desligue sempre todos os equipamentos do lago da alimentação eléctrica antes de instalar, reparar, efectuar a manutenção ou manusear o equipamento na água.**

**IMPORTANTE: Para obter a melhor operação possível da bomba utilize sempre a mangueira com a maior abertura possível. Evite curvas bruscas na mangueira; é preferível efectuar curvas graduais.**

## INSTALAÇÃO *(Fig. 4)*

**AVISO: Não ligue a bomba antes de esta estar correcta e totalmente instalada.**

1. Introduza o Tubo telescópico de subida (9) na sede relevante do desviador (8).
2. Introduza o Jacto da fonte (11 ou 12) na parte superior do Tubo telescópico de subida (9).
3. Introduza o Desviador (8) completo com o Tubo telescópico de subida (9) e com o Jacto da fonte (11 ou 12) na saída da bomba certificando-se de que o acoplamento Click-Fit encaixa na posição correcta.
4. Se instalar um filtro subaquático (vendido em separado), consulte a secção **Prolongar a operação da bomba utilizando um Filtro subaquático PowerFlo**. Se utilizar a função de lavagem contra-corrente para lavar periodicamente a caixa da bomba, consulte a secção **Lavagem contra-corrente da caixa da bomba**.
5. Coloque a bomba no lago para assegurar que esta fica completamente submersa na água e instalada com segurança numa plataforma sólida, nivelada e elevada. Se necessário, utilize as ranhuras em forma de fechadura no fundo da bomba para a fixar numa base nivelada e segura (isto irá garantir que o tubo telescópico de subida permanece numa posição vertical e equilibrado). Seja particularmente cuidadoso quando engatar ou desengatar a bomba.
6. Ajuste a altura do Jacto da fonte (11 ou 12) deslocando o Tubo telescópico de subida (9) para cima ou para baixo.
7. Para aumentar ainda mais a altura dos Jactos da fonte, junte um Tubo de extensão opcional (vendido em separado, PT645). Não aplicável ao Modelo 600/2200.
8. Para utilizar a saída adicional do Desviador para transferir água para uma cascata, para um Esterilizador UV PowerClear ou para outro equipamento, ligue uma mangueira flexível (não incluída) à saída lateral do Desviador utilizando um acoplamento Click-Fit. Se utilizar um acoplamento Click-Fit universal (15), corte-o na dimensão requerida utilizando uma pequena serra de modo a permitir que a mangueira encaixe correctamente e para obter o melhor desempenho possível da bomba.
9. O fluxo de água para o Jacto da fonte ou para a Saída da cascata pode ser ajustado separadamente utilizando as duas válvulas de controlo que se encontram nas partes laterais do Desviador (8).

## ABRIR E FECHAR A CAIXA DA BOMBA *(Fig. 6)*

As metades superior e inferior da caixa da bomba são fixas uma na outra por fixadores da cavilha de articulação. Utilizando uma chave de cabeça chata (5 mm a 8 mm) faça o seguinte:

Para abrir a caixa da bomba: Rode lentamente o fixador no sentido contrário ao dos ponteiros do relógio em 1/4 de volta para soltar a cavilha. Para fechar a caixa da bomba: Pressione levemente o fixador e rode no sentido dos ponteiros do relógio 1/4 de volta para bloquear a cavilha.

## OPERAÇÃO DA BOMBA

Quando a bomba estiver totalmente instalada, esta poderá ser iniciada ao introduzir a ficha no receptáculo/tomada eléctrica.

## PROLONGAR A OPERAÇÃO DA BOMBA UTILIZANDO UM FILTRO SUBAQUÁTICO POWERFLO

(o filtro e os acessórios de ligação são vendidos em separado)

Para reduzir a frequência de limpeza da bomba e para prolongar a operação da bomba, pode ligar a caixa da bomba principal a um Filtro subaquático Laguna (PT505). Para além de prolongar a operação da bomba, a instalação de um filtro também melhora a qualidade da água do seu lago.

1. Abra a caixa da bomba desbloqueando os fixadores da cavilha de articulação ***(Fig. 6)***.
2. A Caixa da bomba está equipada com uma secção previamente estriada ***(Fig. 7)*** que deve ser cortada com uma ferramenta de corte adequada.
3. Introduza um Adaptador remoto (vendido em separado) (10) na entrada estriada que se encontra na parte traseira da Caixa da bomba.
4. Feche a caixa certificando-se de que as duas metades ficam correctamente alinhadas e acopladas e, em seguida, bloqueie-as com os fixadores da cavilha de articulação ***(Fig. 6)*** à unidade.
5. Ligue a Caixa da bomba ao filtro utilizando uma mangueira flexível (não incluída) presa ao conector da mangueira Click-Fit.

**IMPORTANTE: Durante a operação da bomba, o Filtro subaquático deve ficar sempre totalmente submerso em água para evitar que o ar seja sugado para a bomba, danificando-a. Certifique-se também de que a Caixa da bomba está bloqueada em segurança antes de elevar e de colocar a bomba em funcionamento.**

## LAVAGEM CONTRA-CORRENTE DA CAIXA DA BOMBA

***(consulte a Fig. 8)***

(o filtro e os acessórios de ligação são vendidos em separado)

O sistema de lavagem contra-corrente permite-lhe ligar uma mangueira de jardim à bomba para limpar parcialmente quaisquer sujidade e detritos que permaneçam na superfície da caixa da bomba. Esta função assegura a reposição temporária do fluxo de água através da bomba e traz também água nova para o lago. Utilize o Adaptador remoto (10) e o Adaptador de mangueira de jardim (13) para ligar uma mangueira de jardim à caixa da bomba. Ligue a outra extremidade da mangueira a uma torneira de água. Desligue a bomba da fonte de alimentação principal. Deixe a água correr através da caixa da bomba durante 1 minuto, no mínimo. Restaure a alimentação à bomba. Repita a operação, se necessário.

**NOTA: Adicione uma quantidade adequada de anticloro Water Prep da Laguna PT861/PT863/PT864 (vendido em separado) quando adicionar água da torneira ao lago.**

## MANUTENÇÃO DA BOMBA

**AVISO: Desligue sempre todos os equipamentos do lago da alimentação eléctrica antes de instalar, reparar, efectuar a manutenção ou manusear o equipamento na água. NUNCA ELEVE A BOMBA PELA SUA CABLAGEM.**

Para evitar encurtar a vida útil da bomba siga estes procedimentos de manutenção simples:

- Verifique uma vez por semana se o desempenho da bomba é satisfatório. Se detectar uma quebra no desempenho da bomba (tal como a diminuição do fluxo da água desde a bomba ou até à cascata) limpe primeiro a Caixa da bomba e a tubagem. Se o fluxo da água não voltar ao seu desempenho original, limpe o Rotor, a Cavidade do rotor e a Tampa do rotor (Consulte Limpeza).
- A Caixa da bomba deve ser limpa pelo menos uma vez por mês.
- Quando necessário, ou pelo menos uma vez por ano, limpe o motor da bomba na sua totalidade (Rotor, Cavidade do rotor e Tampa do rotor) e certifique-se de que não se encontra presente qualquer calcário, o qual poderia prejudicar a operação da bomba.
- Para manter a bomba em bom estado de funcionamento, substitua sempre quaisquer peças desgastadas.
- Verifique a integridade do cabo de linha após a manutenção.
- O motor da bomba não possui quaisquer peças cuja manutenção possa ser feita pelo utilizador. Se o motor ou o cabo eléctrico estiverem danificados, elimine a bomba
- Se tiver qualquer dúvida, consulte o seu concessionário Laguna ou contacte o departamento de serviço de apoio ao cliente apropriado listado na parte posterior deste manual.

## LIMPEZA DA CAIXA DA BOMBA

O objectivo principal da Caixa da bomba é manter a bomba livre de partículas sólidas de dimensão superior (ou sólidos) que possam potencialmente entupir o motor da bomba. É portanto normal que estes sólidos se acumulem na superfície externa da caixa e, com o passar do tempo, possam fazer diminuir o desempenho da bomba, conforme indicado pela diminuição do fluxo de água até ao filtro ou cascata.

Para limpar a caixa e restaurar o desempenho da bomba para o seu nível original, efectue um dos seguintes:

- Sem retirar a bomba do lago limpe os detritos da superfície externa da caixa utilizando uma vassoura ou uma ferramenta similar.
- Para obter melhores resultados escove a caixa ao longo das suas nervuras.
- Se montou o sistema de lavagem contra-corrente (consulte Contra-lavagem da caixa da bomba), desligue a bomba e introduza água da torneira na bomba durante, pelo menos, 1 minuto, sem retirar a bomba do lago
- Retire a caixa da bomba do lago (nunca eleve ou segure na bomba pelo seu cabo de alimentação), retire os fixadores da cavilha da articulação (Fig. 6) e retire a metade superior da caixa. Limpe todos os componentes com a água corrente de uma mangueira de jardim. Volte a montar todos os componentes cuidadosamente.

**Certifique-se de que a caixa da bomba está fixa com segurança e que o cabo eléctrico está devidamente posicionado antes de elevar ou colocar em funcionamento a bomba (consulte Fechar a caixa da bomba).**

## LIMPEZA DO ROTOR DO MOTOR DA BOMBA, CAVIDADE DO ROTOR E TAMPA DO ROTOR *(FIG. 9)*

**ATENÇÃO: O motor da bomba inclui um veio de cerâmica de alta qualidade que permite um desempenho fiável e de longa duração depois de efectuada a manutenção adequada. No entanto, deve ter muito cuidado no manuseamento do veio durante a manutenção. Evite deixá-lo cair ou pressioná-lo demasiado para que este não se parta nem fique com fissuras muitas finas que podem fazer com que o veio quebre durante o funcionamento.**

Retire a bomba do lago, retire os fixadores da cavilha da articulação ***(Fig. 6)*** e retire a metade superior da caixa. Solte a bomba da metade inferior da caixa.
Continue com as seguintes instruções de limpeza consoante o modelo da bomba:

**PowerJet 600/2200** ***(Fig. 1 + 1A)***

1. Retire a tampa do motor, em seguida retire a tampa do rotor (4) rodando-a e puxando-a para fora.
2. Retire o conjunto do rotor (3).
3. Se necessário, retire o veio do rotor (3A) utilizando a ferramenta fornecida (A-17015) ***(Fig. 1A)***.
4. Limpe todos os componentes apenas em água limpa utilizando, se necessário, uma pequena escova não abrasiva. NÃO UTILIZE DETERGENTES OU OUTROS PRODUTOS DE LIMPEZA QUÍMICOS que possam danificar a bomba e poluir o lago.
5. Volte a montar todos os componentes cuidadosamente ***(consulte Fechar a caixa da bomba)***.

**PowerJet 960/4000** ***(Fig. 2)***

1. Utilizando uma chave Phillips (cabeça em T) desaperte os quatro parafusos da tampa do rotor (4) e retire-a.
2. Retire o conjunto do rotor (3).
3. Limpe todos os componentes apenas em água limpa utilizando, se necessário, uma pequena escova não abrasiva. NÃO UTILIZE DETERGENTES OU OUTROS PRODUTOS DE LIMPEZA QUÍMICOS que possam danificar a bomba e poluir o lago.
4. Volte a montar todos os componentes cuidadosamente ***(consulte Fechar a caixa da bomba)***.

**PowerJet 1350/5000** ***(Fig. 3)***

1. Utilizando uma chave Phillips (cabeça em T) desaperte os três parafusos da tampa do rotor (4) e retire-a.
2. Retire o conjunto do rotor (3) segurando na flange. Esta operação irá levar a que o Anel de vedação (2) saia do seu alojamento.
3. Limpe todos os componentes apenas em água limpa utilizando, se necessário, uma pequena escova não abrasiva. NÃO UTILIZE DETERGENTES OU OUTROS PRODUTOS DE LIMPEZA QUÍMICOS que possam danificar a bomba e poluir o lago.
4. Volte a montar todos os componentes cuidadosamente ***(consulte Fechar a caixa da bomba)*** colocando primeiro o conjunto do rotor e, em seguida, o Anel de vedação nos seus alojamentos correctos. Assegure que o rolamento, casquilho e O-Ring do rotor estão colocados correctamente no fundo da cavidade do rotor.

**PowerJet 2000/7600, 2400/9000 e 2900/11000** ***(Fig. 3)***

1. Utilizando uma chave Phillips (cabeça em T) desaperte os quatro parafusos da tampa do rotor (4) e retire-a.
2. Utilizando uma chave de cabeça chata, levante cuidadosamente o conjunto do rotor.
3. Limpe todos os componentes apenas em água limpa utilizando, se necessário, uma pequena escova não abrasiva. NÃO UTILIZE DETERGENTES OU OUTROS PRODUTOS DE LIMPEZA QUÍMICOS que possam danificar a bomba e poluir o lago.
4. Volte a montar todos os componentes cuidadosamente ***(consulte Fechar a caixa da bomba)***, assegurando que o rolamento, casquilho e O-Ring do rotor estão correctamente colocados no fundo da cavidade do rotor.

## SUBSTITUIR O CASQUILHO E O O-RING

(Embalagem de substituição não incluída. N.º Peça PT466).

**Apenas para modelos PowerJet 1350/5000, 2000/7600, 2400/9000 e 2900/11000.**

Embora o casquilho seja fabricado em material muito resistente é propenso a determinadas condições de desgaste. Por este motivo recomendamos que o substitua sempre que a unidade do rotor for substituída. Siga as instruções disponibilizadas com a embalagem das peças de substituição. Quando tiver substituído o Casquilho e o O-Ring, volte a montar todas as peças cuidadosamente (consulte a Fig. 3 e Fechar a caixa da bomba).

## FECHAR A CAIXA DA BOMBA *(Fig. 10)*

Coloque a bomba dentro da metade inferior da caixa. Certifique-se de que a bomba é colocada na mesma direcção indicada no pictograma no fundo interior da caixa da bomba (A). Certifique-se de que o cabo eléctrico está correctamente assente no interior da reentrância localizada no fundo interior da caixa.

Feche totalmente a caixa, assegurando que ambas as metades ficam completamente alinhadas.

Bloqueie os fixadores da cavilha de articulação conforme explicado na secção Abrir e fechar a caixa da bomba (D).

Certifique-se de que a caixa da bomba está fixa com segurança e que o cabo eléctrico está devidamente posicionado antes de elevar ou colocar em funcionamento a bomba (G).

## RESOLUÇÃO DE PROBLEMAS

**FLUXO BAIXO DA BOMBA**

- Verifique se a caixa da bomba está limpa.
- Verifique se a mangueira está obstruída.
- Verifique se a bomba está isenta de sujidade e detritos.

**NENHUM FLUXO DA BOMBA**

- Verifique se a fonte de alimentação está ligada.
- Verifique o fusível (apenas no Reino Unido) e a cablagem.
- Verifique se a ficha está correctamente ligada à tomada/ficha eléctrica.
- Verifique se a caixa da bomba está limpa.
- Verifique se a mangueira está obstruída.
- Verifique se a caixa da bomba, orifícios e a bomba estão isentos de sujidade, detritos e/ou quaisquer obstruções.
- Verifique se a bomba ou o filtro PowerFlo estão completamente imersos na água.
- Verifique e ajuste as duas válvulas de controlo que se encontram nas partes laterais do desviador.

**FRACO ASPECTO DA FONTE**

- Verifique se o jacto da fonte está limpo
- Verifique e ajuste as duas válvulas de controlo que se encontram nas partes laterais da Válvula de desvio.

## PREPARAÇÃO DA BOMBA PARA O INVERNO

1. Desligue a ficha e retire a bomba do lago.
2. Retire cuidadosamente a sujidade e os detritos com uma escova macia de nylon.
3. Abra a caixa desbloqueando os fixadores da cavilha de articulação e retire a bomba.
4. Limpe bem a bomba e a caixa, de acordo com as instruções deste manual.
5. Para além disso, molhe bem o veio do rotor e a cavidade do rotor em vinagre branco durante 24 horas e, em seguida, lave com água. Este procedimento irá remover os resíduos de cálcio e outros minerais do veio do impulsor. Se estes resíduos não forem removidos, o veio pode dobrar e partir quando a bomba for novamente iniciada.
6. Lubrifique todos os vedantes com o Lubrificante de Silicone Laguna (vendido em separado/PT595).
7. Armazene no interior para obter melhores resultados. Não armazene a bomba a uma temperatura inferior a 0 ºC.
8. Ao reabrir o seu lago ou artigo decorativo aquático na Primavera, submerja a bomba no lago por 1 hora antes de iniciar o funcionamento da bomba.

**PARA REGISTAR A SUA GARANTIA OU PARA MAIS INFORMAÇÕES, VISITE WWW.HAGEN.COM.**

**GARANTIA** – Esta Bomba possui uma garantia que cobre os defeitos de material ou mão-de-obra durante três (3) anos a partir da data de compra. Esta garantia é válida apenas nas condições normais de funcionamento para que a Bomba foi concebida. As bombas serão reparadas ou substituídas segundo o critério do fabricante, sem custos adicionais. Esta garantia não se aplica a qualquer unidade que tenha sido submetida a utilizações impróprias, negligência, adulteração, danos acidentais ou danos provocados por um embalamento defeituoso ou manuseamento indevido durante o transporte. Esta garantia não cobre o desgaste normal das peças e não se aplica a qualquer unidade que tenha sido utilizada para efeitos comerciais. Esta garantia está exclusivamente limitada à unidade da Bomba. A garantia não abrange qualquer bomba que não tenha sido submetida a manutenção e limpeza de rotina regulares, conforme indicadas no manual do utilizador. O motor foi vedado de fábrica com resina de epóxi, a adulteração irá anular a garantia. Ainda deve aceder ao invólucro do rotor para que seja efectuada uma manutenção regular. O Rotor não é abrangido pela garantia. Não nos responsabilizamos por perdas ou danos a animais ou propriedade pessoal, independentemente da causa. Esta garantia não afecta os seus direitos estatutários. Esta garantia não cobre os danos ou defeitos provocados ou resultantes da expedição, reparação, manutenção ou alteração do produto ou de qualquer uma das suas partes se estas acções tiverem sido efectuadas por alguém não autorizado pela Rolf C. Hagen Inc.

## RECICLAGEM

Este artigo possui o símbolo de triagem selectiva de resíduos de equipamentos eléctricos e electrónicos (REEE). Isto significa que este produto deve ser tratado de acordo com a Directiva Europeia 2002/96/CE para ser reciclado ou desmantelado para minimizar o seu impacto ambiental. Para mais informações, contacte as Autoridades locais ou regionais. Os produtos electrónicos não incluídos no processo de triagem selectiva são potencialmente perigosos para o ambiente e para a saúde devido à presença de substâncias perigosas.

## NEDERLANDS

Fontein-watervalpompkit - Enkel te gebruiken in zoetwater en met onderdompeling - Lees deze instructies aandachtig voor de installatie en het gebruik

# BELANGRIJKE VEILIGHEIDSVOORSCHRIFTEN

**WAARSCHUWING** - Om verwondingen te vermijden, dient u de volgende veiligheidsvoorschriften in acht te nemen:

# 1. LEES EN VOLG ALLE VEILIGHEIDSINSTRUCTIES

en alle belangrijke waarschuwingen over het gebruik en onderhoud van dit toestel. Als u zich daar niet aan houdt, kan de pomp beschadigd worden of kunt u zelf verwondingen oplopen.

2. **GEVAAR -** Om mogelijke elektrische schokken te vermijden, dient u speciale voorzorgen te nemen, aangezien u bij het gebruik van de vijveruitrusting in contact komt met water. In elk van de volgende situaties mag u zelf niet overgaan tot de herstelling, maar dient u het toestel terug te zenden naar de winkel waar u het kocht als de garantieperiode nog loopt.
   - **A.** Als het toestel tekenen van abnormale waterlekkage vertoont, of als de verliesstroomschakelaar (of aardlekschakelaar) afspringt, dient u de voedingskabel uit het stopcontact te trekken en de pomp uit het water te halen.
   - **B.** Controleer het toestel zorgvuldig na de installatie. Het mag niet worden ingeschakeld als er water te zien is op delen die niet nat mogen zijn.
   - **C.** Gebruik geen enkel toestel wanneer de kabel of stekker beschadigd is, als het slecht werkt of op eender welke manier gevallen of beschadigd is. De voedingskabel van dit toestel kan niet vervangen worden: als de kabel beschadigd is, moet het toestel worden weggegooid. Snij nooit in de kabel.
3. **WAARSCHUWING** – Wanneer een toestel wordt gebruikt door of in de buurt van kinderen, is nauwlettend toezicht vereist. Dit apparaat is niet geschikt om gebruikt te worden door personen (met inbegrip van kinderen) met verminderde fysieke, zintuiglijke of mentale capaciteiten, of met onvoldoende ervaring of kennis, tenzij zij onder toezicht staan of instructies over het gebruik van het toestel hebben gekregen van iemand die instaat voor hun veiligheid. Kinderen moeten in het oog worden gehouden, om er zeker van te zijn dat ze niet met het toestel spelen.
4. Raak geen bewegende of warme onderdelen aan, om verwondingen te vermijden.
5. **LET OP**– Schakel altijd alle elektrische toestellen in de vijver uit of trek de stekker uit voor u uw handen in het water steekt, voor het aanbrengen of verwijderen van onderdelen en tijdens de installatie, het onderhoud of de bediening van het toestel. Wanneer u de pomp in het water plaatst of eruit haalt, dient u steeds de elektrische hoofdstekker uit te trekken. Ruk de kabel nooit los om de stekker uit het stopcontact te trekken. Hou de stekker vast en trek om hem uit het stopcontact te verwijderen. Trek de stekker van een toestel altijd uit het stopcontact wanneer het niet gebruikt wordt. Hef de pomp nooit op met de kabel. Gebruik de hendel.
6. **LET OP**– Deze vijverpomp is enkel geschikt voor gebruik in zoetwater, met onderdompeling en voor huishoudelijk gebruik. Deze pomp is alleen gecontroleerd op gebruik met water en in siervijvers. Gebruik deze pomp niet voor andere doeleinden (d.w.z. niet gebruiken in zwembaden, badkamers, enz.). Het gebruik van accessoires die niet worden aanbevolen of verkocht door de fabrikant van het toestel, kan tot een onveilige situatie leiden.
   - Gebruik deze pomp niet in zwembaden of andere situaties waar mensen in contact komen met water.
   - Deze pomp kan gebruikt worden in water met temperaturen tot 35 °C.
   - Gebruik deze pomp niet in combinatie met ontvlambare of drinkbare vloeistoffen.
7. Zet of bewaar het toestel niet op plaatsen waar het wordt blootgesteld aan vriesweer of –temperaturen. Zet de pomp in een beschutte ruimte. Bescherm de pomp ook tegen direct zonlicht. De materialen zijn goed bestand tegen zonlicht, maar directe stralen kunnen de motor oververhitten en de isolatie sneller doen verslijten.
8. **BELANGRIJK** - Deze pomp kan alleen worden bediend wanneer ze correct geïnstalleerd is in het pomphuis, en wanneer het pomphuis veilig is afgesloten met de bevestigingsschroeven op de pomphendel, of buiten het pomphuis met een inlaatzeef die is vastgemaakt aan de inlaat van de pomp.
   Zorg ervoor dat de pomp veilig is geïnstalleerd alvorens ze te gebruiken. Zorg ervoor dat de pomp niet droog komt te staan. De pomp moet volledig ondergedompeld zijn. Deze pomp mag nooit buiten het water in werking worden gesteld.
9. Als een verlengkabel nodig is, zorg dan dat de verbinding waterdicht en stofbestendig is. De kabel moet een correct vermogen hebben. Een kabel met minder ampère of watt dan het vermogen van het toestel kan oververhit geraken. Zorg ervoor dat de kabel op zo'n manier wordt gelegd dat men er niet over kan vallen of aan kan trekken. De verbinding moet worden gemaakt door een gekwalificeerde elektricien.
10. **BELANGRIJK** – De elektrische aansluiting moet gebeuren in overeenstemming met de gegevens op het energielabel; het toestel mag enkel worden gebruikt als het op een correcte manier werd geïnstalleerd. De elektrische veiligheid is enkel gegarandeerd wanneer het toestel is aangesloten op een aardlekschakelaar met een verliesstroomwaarde van maximaal 30 mA.
11. **WAARSCHUWING** – Risico op elektrische schokken. Dit toestel heeft een geaarde kabel met drie geleiders (drietandige stekker). Deze stekker past ter wille van de veiligheid alleen in een stopcontact voor een drietandige stekker. Als de stekker niet in het stopcontact past, vraag dan aan een elektricien om het stopcontact te vervangen. Probeer niet om de veiligheidsfunctie van de aardingspen van de drietandige stekker te blokkeren. Zorg dat hij enkel wordt aangesloten op een correct geaard stopcontact met een aardlekschakelaar van 30 mA.

# BEWAAR DEZE INSTRUCTIES, ZODAT U ZE ALTIJD KUNT RAADPLEGEN

# INSTALLATIERICHTLIJNEN

## ALGEMENE INFORMATIE

PowerJet-pompen dienen om water krachtig te laten circuleren, wat essentieel is voor de creatie van fonteinen en watervallen. De waterstroom is niet alleen mooi om naar te kijken, maar voorziet het vijverwater ook van extra zuurstof, wat heilzaam is voor de vissen en planten. **De pomp is ontworpen om alleen helder water te laten circuleren en is geen vijverfilter.**

De pompmotor bevindt zich in een pomphuis dat door zijn unieke vorm vaste deeltjes tegenhoudt die anders de pomp en fonteinstraalpijpen zouden kunnen verstoppen. Dankzij dit unieke kenmerk zal de pomp gedurende lange tijd betrouwbaar blijven werken. **De pomp mag nooit worden gebruikt zonder pomphuis.**

Plaats de pomp in het diepste gedeelte van de vijver, om ze beter te laten werken. Ze moet zich minstens op een diepte van ongeveer 20 cm (8 inch) bevinden. Om te vermijden dat de pomp rechtstreeks vuil opzuigt van de bodem van de vijver, raden wij aan om ze op een verhoogd, vlak en horizontaal oppervlak te plaatsen. Zo nodig kunt u de pomp bevestigen aan een vaste sokkel via de sleutelgatvormige openingen onder in het pomphuis. Door de vorm van deze openingen kan de pomp snel aan/van de sokkel worden gekoppeld/ontkoppeld. (Fig. 5) Gebruik de sjabloon (Fig. 5A) om de juiste positie van de schroeven op de vaste sokkel te bepalen. De sokkel moet verhoogd, stevig en veilig zijn.

Controleer of de gegevens op het kenplaatje (dat op de pomp zit) overeenstemmen met de netvoeding. De elektrische installatie en bedrading moeten voldoen aan de veiligheidsnormen in uw regio. Als u twijfelt, vraag dan aan een geschoolde elektricien om de bedrading te doen. De elektrische kabel moet beschermd zijn tegen voorwerpen die hem kunnen beschadigen. Het stopcontact moet zich op een droge, beschutte en vlot bereikbare plaats bevinden.

**WAARSCHUWING: Trek altijd de stekker van alle elektrische toestellen in de vijver uit alvorens de uitrusting in het water te installeren, te herstellen, te onderhouden of te bedienen.**

**BELANGRIJK: Gebruik altijd een slang met de grootst mogelijke diameter, om de pomp optimaal te laten werken. Vermijd knikken in de slang; leg ze in langzame bochten.**

## INSTALLATIE *(Fig. 4)*:

**WAARSCHUWING: Sluit de pomp pas aan nadat ze correct en volledig geïnstalleerd is.**

1. Steek de uitschuifbare stijgbuis (9) in de overeenstemmende zitting van de omleider (8).
2. Plaats de fonteinstraalpijp (11 of 12) boven op de uitschuifbare stijgbuis (9).
3. Plaats de omleider (8) met de uitschuifbare stijgbuis (9) en de fonteinstraalpijp (11 of 12) op de pompuitgang, zodat de "Click-Fit" verbinding vastklikt.
4. Voor de installatie van een onderwaterfilter (apart verkocht): raadpleeg het hoofdstuk **De pomp langer laten meegaan met een PowerFlo-onderwaterfilter**. Als u de terugloopfunctie gebruikt om het pomphuis regelmatig te spoelen, raadpleeg dan het hoofdstuk **Terugloop van het pomphuis**.
5. Plaats de pomp in de vijver en zorg dat ze helemaal is ondergedompeld en stevig is geïnstalleerd op een vast, effen en verhoogd platform. Gebruik zo nodig de sleutelgatvormige openingen onderin om ze aan een vlakke sokkel vast te maken (zo blijft de uitschuifbare stijgbuis recht omhoogstaan en in evenwicht). Wees extra voorzichtig bij het aan- of loskoppelen van de pomp.
6. Regel de hoogte van de fonteinstraalpijp (11 of 12) door de uitschuifbare stijgbuis (9) omhoog of omlaag te bewegen.
7. Om de fonteinstraalpijp nog hoger te brengen, monteer een optionele verlengbuis (apart verkocht, PT645). Niet van toepassing op Model 600/2200.
8. Om met de bijkomende uitlaat van de omleider water over te brengen naar een waterval, een PowerClear UV-sterilisator of andere voorziening, sluit een slang (niet meegeleverd) aan op de zij-uitlaat van de omleider door middel van een Click-Fit verbinding. Als u een Universele Click-Fit verbinding (15) gebruikt, snij die dan op de vereiste grootte met een kleine metaalzaag, zodat de slang juist past en de pomp optimaal kan werken.
9. Het debiet naar de fonteinstraalpijp of de uitlaat van de waterval kan apart worden geregeld met de twee regelkleppen aan de zijkanten van de omleider (8).

## OPENEN EN SLUITEN VAN HET POMPHUIS *(Fig. 6)*

De bovenste en onderste helft van het pomphuis worden samengehouden door draaipennen. Doe met een normale platte schroevendraaier (5 mm tot 8 mm) het volgende:

Om het pomphuis te openen: Draai de pen langzaam een kwart naar links om ze los te maken. Om het pomphuis te sluiten: Druk zachtjes op de pen en draai ze een kwart naar rechts om ze vast te zetten.

## BEDIENING VAN DE POMP

Zodra de pomp volledig geïnstalleerd is, kan ze worden gestart door de stekker in het stopcontact te steken.

## DE POMP LANGER LATEN MEEGAAN MET EEN POWERFLO-ONDERWATERFILTER

(verbindingsstukken en filter worden apart verkocht)

Om de pomp minder vaak te moeten reinigen en ze langer te laten meegaan, kunt u het hoofdpomphuis aansluiten op een Laguna-onderwaterfilter (PT505). Door een filter te installeren, zal ook de kwaliteit van uw vijverwater verbeteren.

1. Open het pomphuis door de draaipennen los te maken *(Fig. 6)*.
2. In het pomphuis is vooraf een vlak gekerfd *(Fig. 7)* dat moet worden uitgesneden met een geschikte snijbeitel.
3. Breng een afstandsadapter (apart verkocht) (10) aan in de gekerfde opening aan de achterzijde van het pomphuis.
4. Sluit het pomphuis, zorg dat beide helften juist in mekaar passen en verbonden zijn, en maak ze vervolgens met de draaipennen vast *(Fig. 6)* op de eenheid.
5. Sluit het pomphuis op de filter aan met een slang (niet meegeleverd) die is vastgemaakt aan de Click-Fit slangverbinding.

**BELANGRIJK: Tijdens de werking van de pomp moet de onderwaterfilter altijd helemaal ondergedompeld zijn, om te voorkomen dat lucht in de pomp wordt gezogen en ze beschadigt. Zorg ook dat het pomphuis goed gesloten is alvorens de pomp op te tillen en te bedienen.**

## TERUGLOOP POMPHUIS *(zie Fig. 8)*

(verbindingsstukken en filter worden apart verkocht)

Het terugloopsysteem biedt u de mogelijkheid om een tuinslang aan te sluiten op de pomp, met de bedoeling vuil en puin deels te verwijderen van het oppervlak van het pomphuis. Hierdoor wordt de waterstroom door de pomp tijdelijk hersteld en komt er ook nieuw water in de vijver. Gebruik de afstandsadapter (10) en tuinslangadapter (13) om een tuinslang aan te sluiten op het pomphuis. Sluit het andere einde van de slang aan op een tap-/waterkraan. Ontkoppel de pomp van de netvoeding. Laat het water ten minste 1 minuut door het pomphuis stromen. Koppel de pomp terug aan het stroomnet. Herhaal als dat nodig blijkt.

**OPMERKING: Voeg een geschikte hoeveelheid Laguna Water Prep dechlorinator PT861/PT863/PT864 (apart verkocht) toe wanneer u leidingwater in de vijver doet.**

## ONDERHOUD VAN DE POMP

**WAARSCHUWING: Trek altijd de stekker van alle elektrische toestellen in de vijver uit alvorens de uitrusting in het water te installeren, te herstellen, te onderhouden of te bedienen. HEF DE POMP NOOIT OP MET DE KABEL.**

Volg deze eenvoudige onderhoudsrichtlijnen om te vermijden dat de pomp snel verslijt:

- Controleer één keer per week of de pomp nog naar behoren werkt. Als u een terugval merkt in de prestaties van de pomp (zoals een daling van het debiet vanaf de pomp of naar de waterval), reinig dan eerst het pomphuis en de slang. Als het oorspronkelijke debiet nog altijd niet volledig is hersteld, reinig dan de rotor, de rotorschacht en het rotordeksel (zie Reiniging).
- Het pomphuis moet ten minste één keer per maand worden schoongemaakt.
- Maak de pompmotor zeker één keer per jaar, of als het nodig is, volledig schoon (rotor, rotorschacht en rotordeksel) en kijk of er geen afzettingen zijn van kalksteen, die de werking van de pomp kunnen verstoren.
- Vervang altijd versleten onderdelen, zodat de pomp goed blijft werken.
- Kijk of het netsnoer na het onderhoud nog intact is.
- De motor van de pomp heeft geen door de gebruiker te onderhouden onderdelen. Als de motor of de elektrische kabel beschadigd is, doe de pomp dan weg.
- Als u aan iets twijfelt, raadpleeg dan uw Laguna-handelaar of bel de klantendienst die is vermeld op de achterzijde van deze handleiding.

## REINIGEN VAN HET POMPHUIS

Het pomphuis moet er vooral voor zorgen dat geen grotere vaste deeltjes (of vaste stoffen) in de pomp kunnen dringen, waardoor de motor verstopt zou kunnen geraken. Het is dan ook normaal dat deze vaste stoffen zich geleidelijk ophopen op de buitenkant van het pomphuis en na verloop van tijd de werking van de pomp kunnen hinderen, zoals blijkt uit het feit dat er minder water naar de filter of waterval stroomt. Om het pomphuis te reinigen en de pomp weer naar behoren te laten presteren, gaat u als volgt te werk:

- Borstel het puin van de buitenkant van het pomphuis met een bezem of gelijkaardig hulpmiddel, zonder de pomp uit de vijver te nemen. U bekomt de beste resultaten door langs de ribben van het pomphuis te borstelen.
- Als u het terugloopsysteem heeft gemonteerd (zie Terugloop pomphuis), schakel dan de pomp uit en laat er ten minste 1 minuut leidingwater doorstromen, zonder de pomp uit de vijver te nemen.
- Of haal het pomphuis uit de vijver (til de pomp nooit op of hou ze nooit vast met het snoer), maak de draaipennen los *(Fig. 6)* en verwijder de bovenste helft van het pomphuis. Reinig alle onderdelen met stromend water uit een tuinslang. Zet alle onderdelen opnieuw ineen.

**Zorg dat het pomphuis goed gesloten is en dat de elektrische kabel goed op zijn plaats zit alvorens de pomp op te tillen of te bedienen (zie Sluiten van het pomphuis).**

## REINIGEN VAN DE ROTOR VAN DE POMPMOTOR, DE ROTORSCHACHT EN HET ROTORDEKSEL *(FIG. 9)*

**LET OP: De pompmotor is uitgerust met een keramische schacht van hoge kwaliteit die bij correct onderhoud betrouwbare prestaties op lange termijn levert. Er dient tijdens het onderhoud echter uiterst voorzichtig te worden omgesprongen met de schacht. Laat de schacht niet vallen of druk er niet te hard op, om barsten of haarscheurtjes te vermijden. Dit zou er immers voor kunnen zorgen dat de schacht barst wanneer de motor in werking is.**

Neem de pomp uit de vijver, maak de draaipennen los *(Fig. 6)* en verwijder de bovenste helft van het pomphuis. Maak de pomp los van de onderste helft van het pomphuis.
Volg de onderstaande instructies voor de reiniging per model:

**PowerJet 600/2200** *(Fig. 1 + 1A)*

1. Verwijder het motordeksel en vervolgens het rotordeksel (4) door het te draaien en eraf te trekken.
2. Verwijder de rotorgroep (3).
3. Verwijder zo nodig de rotorschacht (3A) met het meegeleverde gereedschap (A-17015) *(Fig. 1A)*.
4. Reinig alle onderdelen uitsluitend in proper water, zo nodig met een kleine, niet schurende borstel. GEBRUIK GEEN DETERGENTEN OF ANDERE CHEMISCHE SCHOONMAAKMIDDELEN die de pomp kunnen beschadigen en de vijver kunnen vervuilen.
5. Zet alle onderdelen opnieuw ineen *(zie Sluiten van het pomphuis)*.

**PowerJet 960/4000** *(Fig. 2)*

1. Draai met een Phillips (kruiskop-)schroevendraaier de vier schroeven op het rotordeksel (4) los en verwijder het.
2. Verwijder de rotorgroep (3).
3. Reinig alle onderdelen uitsluitend in proper water, zo nodig met een kleine, niet schurende borstel. GEBRUIK GEEN DETERGENTEN OF ANDERE CHEMISCHE SCHOONMAAKMIDDELEN die de pomp kunnen beschadigen en de vijver kunnen vervuilen.
4. Zet alle onderdelen opnieuw ineen *(zie Sluiten van het pomphuis)*.

**PowerJet 1350/5000** *(Fig. 3)*

1. Draai met een Phillips (kruiskop-)schroevendraaier de drie schroeven op het rotordeksel (4) los en verwijder het.
2. Verwijder de rotorgroep (3) door de flens vast te pakken. Hierdoor zal de afdichtring (2) uit zijn behuizing komen.
3. Reinig alle onderdelen uitsluitend in proper water, zo nodig met een kleine, niet schurende borstel. GEBRUIK GEEN DETERGENTEN OF ANDERE CHEMISCHE SCHOONMAAKMIDDELEN die de pomp kunnen beschadigen en de vijver kunnen vervuilen.
4. Zet alle onderdelen opnieuw ineen *(zie Sluiten van het pomphuis)*, door eerst de rotorgroep en vervolgens de afdichtring in hun juiste behuizing te plaatsen. Zorg dat het rotorlager, de lagerbus en de O-ring correct worden aangebracht onderaan de rotorschacht.

**PowerJet 2000/7600, 2400/9000, en 2900/11000** *(Fig. 3)*

1. Draai met een Phillips (kruiskop-)schroevendraaier de vier schroeven op het rotordeksel (4) los en verwijder het.
2. Hef met een platkop-schroevendraaier voorzichtig de rotorgroep eruit.
3. Reinig alle onderdelen uitsluitend in proper water, zo nodig met een kleine, niet schurende borstel. GEBRUIK GEEN DETERGENTEN OF ANDERE CHEMISCHE SCHOONMAAKMIDDELEN die de pomp

kunnen beschadigen en de vijver kunnen vervuilen.

4. Zet alle onderdelen opnieuw ineen ***(zie Sluiten van het pomphuis)***, en zorg dat het rotorlager, de lagerbus en de O-ring correct worden aangebracht onderaan de rotorschacht.

## VERVANGEN VAN DE LAGERBUS EN DE O-RING

(vervangpakket niet meegeleverd. Onderdeel # PT466).

**Alleen voor PowerJet-modellen 1350/5000, 2000/7600, 2400/9000 en 2900/11000.**

Hoewel de lagerbus is gemaakt van heel sterk materiaal, zal ze in bepaalde omstandigheden snel verslijten. Om deze reden is het raadzaam dat u ze vervangt telkens als de rotoreenheid wordt vervangen. Volg de instructies die bij het pakket van vervangstukken horen. Zet alle onderdelen opnieuw ineen nadat u de lagerbus en O-ring vervangen heeft (zie Fig. 3 & Sluiten van het pomphuis).

## SLUITEN VAN HET POMPHUIS *(Fig. 10)*

Plaats de pomp in de onderste helft van het pomphuis. Zorg dat de pomp in de richting staat die wordt aangegeven op het pictogram op de bodem binnen in het pomphuis (A). Zorg dat de elektrische kabel goed in de insnijding zit op de onderste helft van het pomphuis.

Doe het pomphuis helemaal dicht en zorg dat beide helften volledig in mekaar passen. Vergrendel de draaipennen zoals wordt uitgelegd in Openen en sluiten van het pomphuis (D).

Zorg dat het pomphuis goed gesloten is en dat de elektrische kabel goed op zijn plaats zit alvorens de pomp op te tillen of te bedienen (G).

## OPLOSSEN VAN PROBLEMEN

**LAAG DEBIET VANAF POMP**

- Kijk of het pomphuis proper is.
- Kijk of er in de slang geen knikken zitten.
- Kijk of er in de pomp geen vuil en klein puin zitten.

**GEEN DEBIET VANAF POMP**

- Kijk of de pomp is aangesloten op het stroomnet.
- Controleer de bedrading.
- Kijk of de stekker juist in het stopcontact zit.
- Kijk of het pomphuis proper is.
- Kijk of er in de slang geen knikken zitten.
- Kijk of er in het pomphuis, de openingen en de pomp geen vuil, klein puin en/of obstakels zitten.
- Kijk of de pomp of PowerFlo-filter volledig ondergedompeld is in het water
- Controleer de twee regelkleppen aan de zijkanten van de omleider en stel ze bij.

**DUNNE FONTEINSTRAAL**

- Kijk of de fonteinstraalpijp proper is.
- Controleer de twee regelkleppen aan de zijkanten van de wisselklep en stel ze bij.

## KLAARMAKEN VAN DE POMP VOOR DE WINTER

1. Trek de stekker uit en haal de pomp uit de vijver.
2. Schraap vuil en puin met een zachte nylon borstel voorzichtig van de pomp.
3. Open het pomphuis door de draaipennen los te maken, en verwijder de pomp.
4. Maak de pomp en het pomphuis zorgvuldig schoon volgens de instructies van deze handleiding.
5. Week daarnaast de rotorschacht 24 uur in witte azijn en spoel vervolgens af met water. Hierdoor worden kalk- en andere mineraalresten verwijderd van de schacht. Als deze resten blijven zitten, kunnen ze ervoor zorgen dat de schacht verstopt en breekt wanneer de pomp opnieuw wordt ingeschakeld.
6. Smeer alle dichtingen met Laguna Silicone Lube (afzonderlijk verkocht/PT595).
7. U laat de pomp het best binnen staan. Stel ze niet bloot aan vriestemperaturen.
8. Wanneer u in het voorjaar uw vijver terug opent, dompel de pomp dan eerst 1 uur in de vijver alvorens ze te starten.

**OM UW WAARBORG TE REGISTREREN OF VOOR MEER INFORMATIE SURFT U NAAR WWW.HAGEN.COM**

**WARRANTY** – Dit product is gewaarborgd tegen materiaal- en productiefouten gedurende een periode van drie (3) jaar vanaf de aankoopdatum. Deze garantie is alleen geldig wanneer de pomp werkt in de normale omstandigheden waarvoor ze bedoeld is. De pomp wordt naar goeddunken van de fabrikant kosteloos hersteld of vervangen. Deze garantie is niet van toepassing op toestellen die onderhevig waren aan verkeerd gebruik, nalatigheid, schokken, accidentele schade of schade als gevolg van een verkeerde verpakking of hantering tijdens het transport. Deze garantie dekt geen normale slijtage van onderdelen, en is niet van toepassing op toestellen die zijn gebruikt voor commerciële doeleinden. Deze garantie heeft enkel betrekking op de pompeenheid. De motor is in de fabriek afgedicht met epoxyhars. Geknoei leidt tot nietigheid van de garantie. De aandrijverbehuizing moet toegankelijk blijven voor regelmatig onderhoud. De aandrijver valt niet onder de garantie. Bij verlies of schade aan dieren of persoonlijke bezittingen is aansprakelijkheid uitgesloten, ongeacht de oorzaak ervan. Deze garantie heeft geen effect op uw statutaire rechten. Deze garantie dekt geen schade of defecten die worden veroorzaakt door of het resultaat zijn van schade door transport of herstellingen, bijstand of wijzigingen aan het product of onderdelen ervan, die zijn uitgevoerd door een hersteller die hiervoor geen toelating heeft van Rolf. C. Hagen Inc.

## RECYCLAGE

Op dit toestel staat  het symbool van de selectieve afvalsortering van elektrische en elektronische apparaten (WEEE). Dit betekent dat het product moet worden verwerkt conform de Europese Richtlijn 2002/96/EG om te worden gerecycleerd of ontmanteld met het oog op een minimale impact op het milieu. Voor meer informatie kunt u terecht bij uw lokale of regionale overheid. Elektronische producten die niet worden opgenomen in het afvalsorteerproces, kunnen gevaarlijk zijn voor het milieu en de gezondheid door de aanwezigheid van schadelijke stoffen.

# SERVICE

If you have a problem or question about the operation of this product, please let us try to help you before you return the product. Most problems can be handled promptly over the phone. When you call, please have all relevant information, such as model number and/or part numbers.

**Call our Customer Service Department:**
**CANADA ONLY:** Toll Free Number 1-800-55HAGEN (1-800-554-2436) - Between 9:00 AM and 4:30 PM Eastern Time.
**U.S. ONLY:** Toll Free Number 1-800-724-2436 - Between 9:00 AM and 4:00 PM Eastern Time.
**U.K. ONLY:** Toll Free Number 01977 556622 - Between 9:00 AM and 5:00 PM.

## AUTHORIZED WARRANTY REPAIR SERVICE

If this product is defective, return it along with proof of purchase to either the store where you bought it or to:
Canada: **Rolf C Hagen Inc.,** 20500 Trans Canada Hwy, Baie d'Urfe, QC H9X 0A2
**Rolf C. Hagen Inc.,** 8770-24th Street, Edmonton AB T6P 1X8
**U.S.A.: Rolf C. Hagen (U.S.A.) Corp.,** 305 Forbes Blvd, Mansfield, MA. 02048
**U.K.: Rolf C. Hagen (UK) Ltd.,** California, Dr. Whitwood Industrial Estate Castleford, West Yorkshire WF10 5QH

For more information on service for your local area please visit: **www.lagunaponds.com** and/or **www.hagen.com**

## SERVICE APRÈS-VENTE

Si cet appareil vous semble défectueux ou que vous vous posez des questions quant à son fonctionnement, n'hésitez pas à communiquer avec nous avant de le retourner au marchand. Notre ligne téléphonique nous permet de régler la plupart des problèmes. S.V.P. ayez en main tous les renseignements pertinents (p. ex. le numéro du modèle ou de la pièce).
**Pour contacter notre service à la clientèle :**
**SEULEMENT AU CANADA :** numéro sans frais 1 800 55HAGEN (1 800 554-2436) - Entre 9 h et 16 h 30 (HNE)
**SEULEMENT EN FRANCE :** 01 64 88 14 18 - Entre 9 h et 16 h 45

## RÉPARATION D'UN ARTICLE SOUS GARANTIE

Si l'appareil est défectueux, le retourner avec une preuve d'achat à l'animalerie de votre région ou à :
Canada : **Rolf C Hagen inc.,** 20500, Trans Canada Hwy, Baie d'Urfe, QC H9X 0A2

Pour plus d'information sur les services accessibles dans votre région, veuillez visiter : **www.lagunaponds.com** ou **www.hagen.com**

## KUNDENDIENST

Bei Problemen wenden Sie sich bitte an Ihren örtlichen Zoofachhändler oder den Kundendienst von
**HAGEN Deutschland GmbH & Co. KG,** Lehmweg 99 - 105, D-25488 Holm, zu erreichen über www.hagenservice.de oder die Telefonnummer: 04103 / 960-0

Weitere Informationen erhalten Sie auf www.lagunaponds.com, **www.hagen.com** oder auf **www.hagenservice.de**

## SERVICIO

Si tiene algún inconveniente o preguntas acerca del funcionamiento de este producto, permítanos ayudarlo antes de devolverlo. La mayoría de los problemas puede resolverse inmediatamente mediante una llamada. Cuando llame, tenga disponible toda la información importante, como el número del modelo o los números de las piezas.

**Llame a nuestro departamento de Servicio a la clientela.**
**SOLO EN CANADÁ:** Línea gratuita 1-800-55HAGEN  (1-800-554-2436) – Entre las 9.00 y las 16.30, hora del Este.
**SOLO EN EE. UU.:** Línea gratuita 1-800-724-2436 - Entre las 9.00 y las 16.00, hora del Este.
**SOLO EN EL REINO UNIDO:** Línea gratuita 01977 556622 – Entre las 9.00 y las 17.00 horas.

## SERVICIO DE REPARACIÓN AUTORIZADO CON GARANTÍA

Si este producto resultase defectuoso, devuélvalo junto con la prueba de compra a la tienda donde fue adquirido o bien a:
Canadá: **Rolf C Hagen Inc.,** 20500 Trans Canada Hwy, Baie d'Urfe, QC H9X 0A2
**Rolf C. Hagen Inc.,** 8770-24th Street, Edmonton AB T6P 1X8
EE. UU.: **Rolf C. Hagen (U.S.A.) Corp.,** 305 Forbes Blvd, Mansfield, MA. 02048
Reino Unido: **Rolf C. Hagen (UK) Ltd.,** California, Dr. Whitwood Industrial Estate Castleford, West Yorkshire WF10 5QH

Para obtener más información sobre el servicio para su área local, visite: **www.lagunaponds.com** y/o **www.hagen.com**

Para mais informações sobre o serviço na sua área local visite:
www.lagunaponds.com e/ou www.hagen.com

Meer informatie over de service voor uw regio vindt u op:
www.lagunaponds.com en/of www.hagen.com

HAGEN
www.hagen.com

Canada: **Rolf C. Hagen Inc.,** Montreal QC H9X 0A2
U.S.A.: **Rolf C. Hagen (U.S.A.) Corp.,** Mansfield MA. 02048
U.K.: **Rolf C. Hagen (U.K.) Ltd.,** Castleford W. Yorkshire WF10 5QH
France: **Hagen France SA.,** F-77388 Combs La Ville.
Germany: **HAGEN Deutschland GmbH & Co. KG,** 25488 Holm
Spain: **Rolf C. Hagen España S.A.,** Av. de Beniparrell n. 11 y 13, 46460 Silla Valencia
Malaysia: **Rolf C. Hagen (SEA) Sdn Bhd**, 43200 Cheras, Selangor D.E.

Printed in Italy

Ver.:39/11-INT

Laguna and Hagen are registered trademarks of Rolf C. Hagen Inc.
**www.lagunaponds.com**

09567001 28111